Catálogo de Repuestos

MAP3 3600

PULVERIZADOR

PLA S.A. | Santa Fe 419|S2520CZI|Las Rosas|Santa Fe | Argentina | Tel. 03471 451655 |Línea directa: 0810 4444 752 | plaresponde@ pla.com.ar

Pieza Nº: 38826SAP

PLA agradece la confianza depositada por usted en las máquinas de nuestra fabricación y renueva su compromiso con el mejoramiento en las prestaciones y seguridad operativa de las mismas.

El diseño de la máquina que a adquirido, sigue la filosofía industrial de PLA, renovación y mejora continua.

Para un mejor aprovechamiento de las prestaciones de esta máquina y antes de ponerla en funcionamiento, le recomendamos realizar una lectura cuidadosa del Manual del Operador.

En el encontrará una guía para su operación segura y eficiente bajo diferentes condiciones de trabajo, para su mantenimiento, para el traslado del equipo e indicaciones y advertencias relativas a la seguridad personal del operador, de terceros y del cuidado del medio ambiente.

El Manual del Operador complementa la capacitación recibida durante la entrega de la máquina; en caso necesitar alguna información adicional, puede solicitarla al tel. 0810 44 44 752.

El Catálogo de Repuestos contiene información precisa y ordenada sobre las piezas que componen su equipo. No obstante y debido a la política a mejora contínua de sus productos, PLA se reserva el derecho de introducir modificaciones sin que ello implique cualquier obligación sobre los productos fabricados con anterioridad. Por esa razón, el contenido del presente Catálogo, se encuentra actualizado a la fecha de su entrada en impresión, pudiendo por lo tanto sufrir modificaciones sin aviso previo.

Es importante que anote los datos relativos a la identificación de su máquina. Estos datos que le sugerimos completar en el cuadro que está a continuación de este texto, se le pedirá para agilizar nuestra respuesta ante un pedido de repuestos o servicios.

Puede comunicarse con nosotros de las siguientes maneras:

PLA S.A. Santa Fe 419 / S2520CZI Las Rosas / Santa Fe / Argentina
Teléfonos 54 3471 451655 / Fax 54 341 451618
Repuestos 03471 450218 - e-mail: repuestos@pla.com.ar
o consulte el listado actualizado de asistentes profesionales en:
www.pla.com.ar

Modelo:

Nº de serie de la máquina:

Nº de serie del motor:

Fecha de entrega:

Propietario:

Indice

1 - CABINA, COMANDOS Y ACCESOS

Cabina (componentes) ..... 1 - 3
Cabina (accesorios e instrumental) ..... 1 - 5
Cabina (Columna de dirección) ..... 1 - 7
Carenados, plásticos ..... 1 - 9
Circuito eléctrico ..... 1 - 11
Luces, balizas y kit nocturno ..... 1 - 13

2 - CHASIS

Barandas, escaleras y pasarelas ..... 2 - 3
Lanza de remolque ..... 2 - 5
Botalón (soporte) ..... 2 - 7
Botalón (fijo) ..... 2 - 9
Botalón (basculante) ..... 2 - 11
Sistema neumático ..... 2 - 13
Tablero Rexroth ..... 2 - 15

3 - PROPULSIÓN

Admisión, escape y cobertores ..... 3 - 3
Tanque de combustible ..... 3 - 5
Caja de velocidades y embrague ..... 3 - 7
Caja de velocidades y embrague Power Shift ..... 3 - 9
Diferencial ..... 3 - 11
Tren delantero y sistema de dirección ..... 3 - 13
Tren delantero y sistema de dirección ..... 3 - 15
Tren delantero y conjunto ruedas ..... 3 - 17
Bajada de tren trasero (superior) ..... 3 - 19
Bajada de tren trasero (inferior) ..... 3 - 21
Pedaleras - Acelerador, freno y embrague ..... 3 - 23
Circuito de frenos ..... 3 - 25

4 - SISTEMA HIDRÁULICO

Bomba hidráulica, compresor A/Ac y correas ..... 4 - 3
Sistema hidráulico (Circuito) ..... 4 - 5
Tanque sistema hidráulico ..... 4 - 7
Bomba hidráulica 38 L y filtro de succión ..... 4 - 9
Válvulas prioritaria y unidad de dirección ..... 4 - 11
CETOP ..... 4 - 13
Sistema hidráulico (Alas y traba botalón) ..... 4 - 11

5 - SISTEMA DE PULVERIZACIÓN

Sistema de pulverizar ..... 5 - 3
Panel de pulverizar - Cono mezclador ..... 5 - 5
Bomba de carga centrifuga (despiece) ..... 5 - 7
Tanque principal (entradas) ..... 5 - 9
Tanque principal (salidas) ..... 5 - 11
Tanque de agua ..... 5 - 13
Bomba de producto, filtro primario y control de pulverización ..... 5 - 15
Bomba de producto con mando mecánico (despiece) ..... 5 - 17
Alas y alines ..... 5 - 19
Línea de pulverización (botalón) ..... 5 - 21
Línea de pulverización (ala grande) ..... 5 - 23
Línea de pulverización (ala chica y alín) ..... 5 - 25

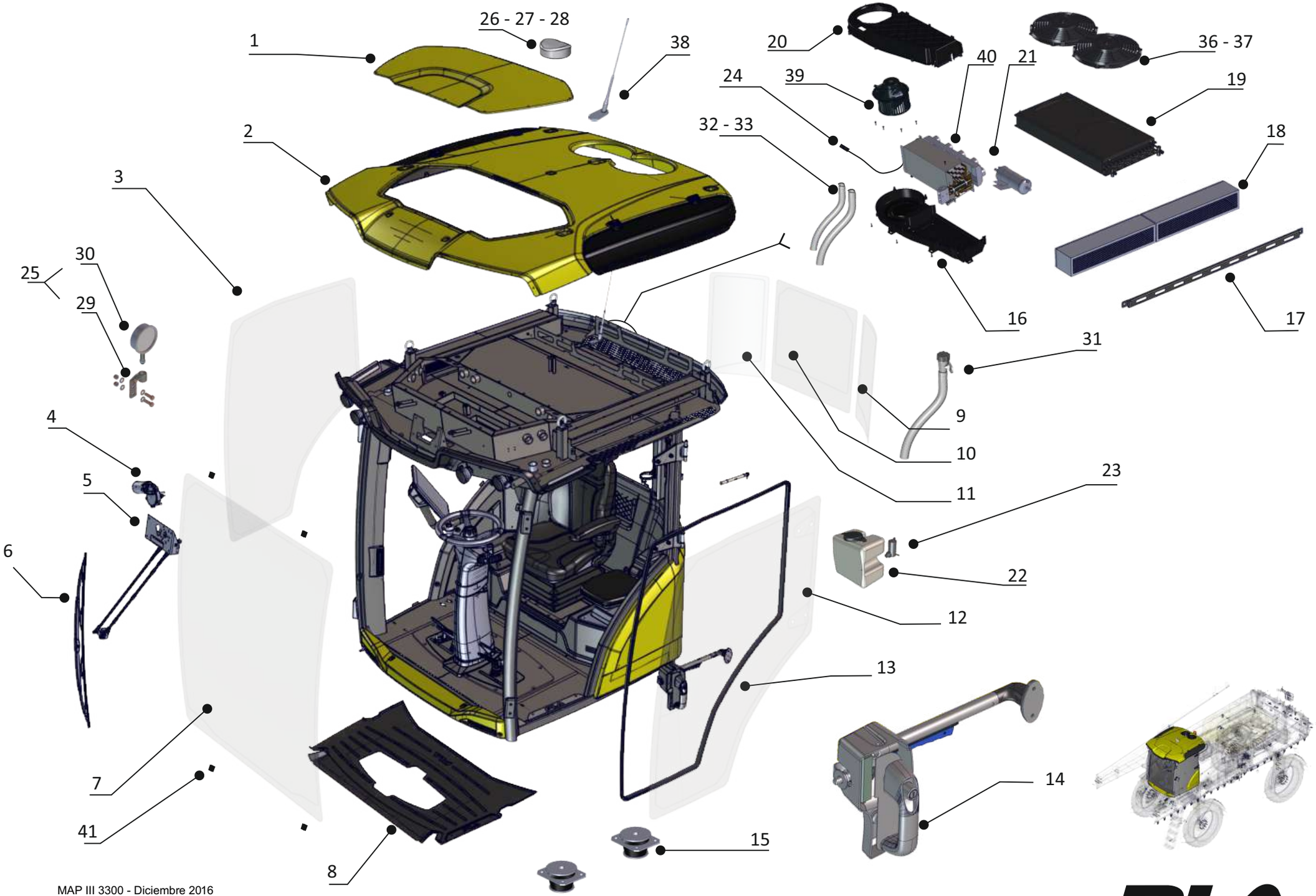
1
2
3
4
5
6
7
8
9
10
11
12
13
14
15
16
17
18
19
20
21
22
23
24
25
26 - 27 - 28
29
30
31
32 - 33
36 - 37
38
39
40
41

PLA

Cabina (componentes)

Nº ref.	Denominación	Código SAP
1	CUBIERTA TECHO	38664
2	TECHO EXTERNO	38663
3	VIDRIO DERECHO CABINA	37453
4	MOTOR TERGI ITAL. 74º 12V	38175
5	BRAZO PANTOGRAFO 855MM	38176
6	ESCOBILLA LIMPIAPARABRISAS - 100CM	38177
7	PARABRISAS CABINA	37448
8	ALFOMBRA CABINA MAP 3	38164
9	VIDRIO TRASERO IZQ CABINA	37450
10	LUNETA TRASERA CABINA	37449
11	VIDRIO TRASERO DER CABINA	37451
12	VIDRIO PUERTA IZQ CABINA	37452
13	BURLETE PUERTA-VIDRIO 8506	38186
14	MANIJA EXTERNA MG 1	38182
15	SILENTBLOCK CABINA	37731
16	EQUIPO AIRE ACONDICIONADO	38707
17	CHAPA SUJECION FILTRO ASPIRACION AC	38137
18	FILTRO DE CARBON 500X100X110	38180
19	CONDENSADOR TECHO	38708
20	TAPA EQUIPO DE A/AC	38709
21	FILTRO ACUMULADOR A/AC	38135
22	TANQUE C.1P 1,2 LT 12V MG1	38173
23	BOMBA LIMPIA PARABRISAS	38710
24	MODULO ELECTRONICO A/A	38583
25	CONJ MANOMETRO DE PRESION	169699
26	ANTENA GPS	30258
27	CABLE CONEXION ANTENA GPS - NOVATEL	35568
28	ANTENA MÜLLER D-GPS/GLONASS SMART-6L 6M	30258
29	CONJUNTO SOPORTE MANOMETRO	37621
30	MANOMETRO ISOMETRICO 0-25	15369
31	BOCA DE CARGA - LIMPIAPARABRISAS	38847
32	MANGUERAS DE A/AC	38854
33	MANGUERAS DE A/AC	38855
34	SPRINGAS 200N 245MM TECHO (621200825)	38184
35	CONJ BISAGRA (706M1M145)	170545
36	ELECTRO	38830
37	PALETA DEL VENTILADOR	38846
38	ANTENA EN GOMA CABINA MAP 3	38172
39	MOTOR FORZADOR	38853
40	TERMOSTATO	38852
41	MANITOS PORTA VIDRIO	38699

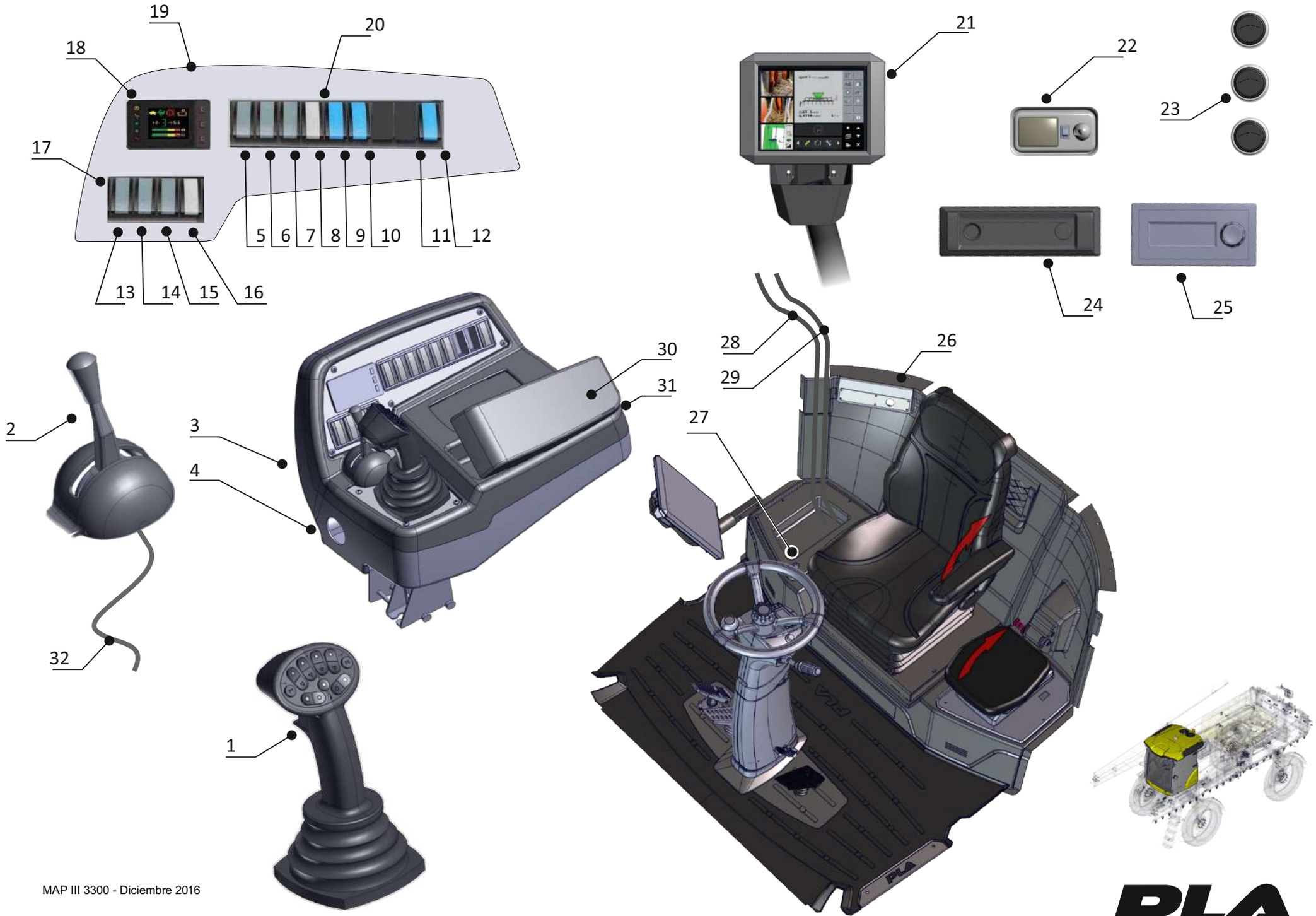
19
20
18
17
5
6
7
8
9
10
11
12
13
14
15
16
21
22
23
24
25
28
29
26
30
31
27
2
3
4
32
1

PLA

Nº ref.	Denominación	Código SAP
1	JOYSTICK ARAG EXPLORER	37875
2	ACELERADOR DE MANO	38482
3	PLASTICO SUPERIOR CONSOLA PS MAP 3	38602
4	PLASTICO INFERIOR CONSOLA PS MAP 3	38603
5	TECLA BBA CARGA/PULVER CONSOLA ARAG	38622
6	TECLA LUZ DEL TECHO CONSOLA ARAG	38623
7	TECLA LUZ TRAS TECHO CONSOLA ARAG	38624
8	TECLA LUZ BOTALON CONSOLA ARAG	38625
9	TECLA ENCENDIDO MULLER CONSOLA ARAG	38626
10	TECLA LIMPIA PARABRIZAS/ ZORRINO CONSOLA	38627
11	TAPA CIEGA CONSOLA ARAG	38628
12	TECLA FRENO ESTACIONAMIENTO CONSOLA ARAG	38629
13	TECLA A/B CONSOLA ARAG MAP 3	38618
14	TECLA EMBRAGUE PS CONSOLA ARAG	38619
15	TECLA PILOTO CONSOLA ARAG MAP3	38620
16	TECLA ESCALERA CONSOLA ARAG MAP 3	38621
17	ZOCALO TECLAS CONSOLA PS	38607
18	DISPLAY COLUMNA AMA	38595
19	CHAPA PORTA TECLAS CONSOLA PS	38604
20	MARCO TECLAS INTERMEDIA CONSOLA PS	38609
21	TERMINAL MULLER TOUCH 1200	35653
	TERMINAL MULLER TOUCH 800	35552
22	PLAFON 12V MG 1	38193
23	TOBERA DE VENTILACION	38723
24	RECEPTOR MULTIMEDIA CON USB	37547
25	CONTROL A/A CABINA	38582

Nº ref.	Denominación	Código SAP
26	PUERTO USB CABINA	38584
27	TOMA 12V CABINA	38585
28	CABLEADO CONSOLA ARAG	38600
29	CABLEADO BASICO FUJITSU	38601
30	TAPA PORTA OBJETO CONSOLA	38605
31	BISAGRA TAPA CONSOLA PS	38606
32	CABLE ACELERADOR DE MANO	38136
33	FUELLE	38849

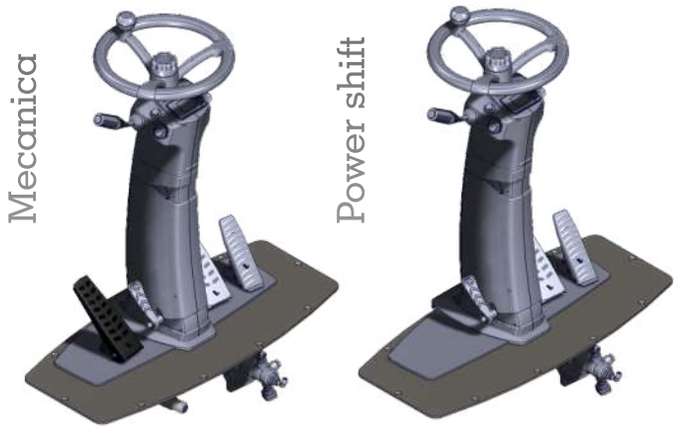

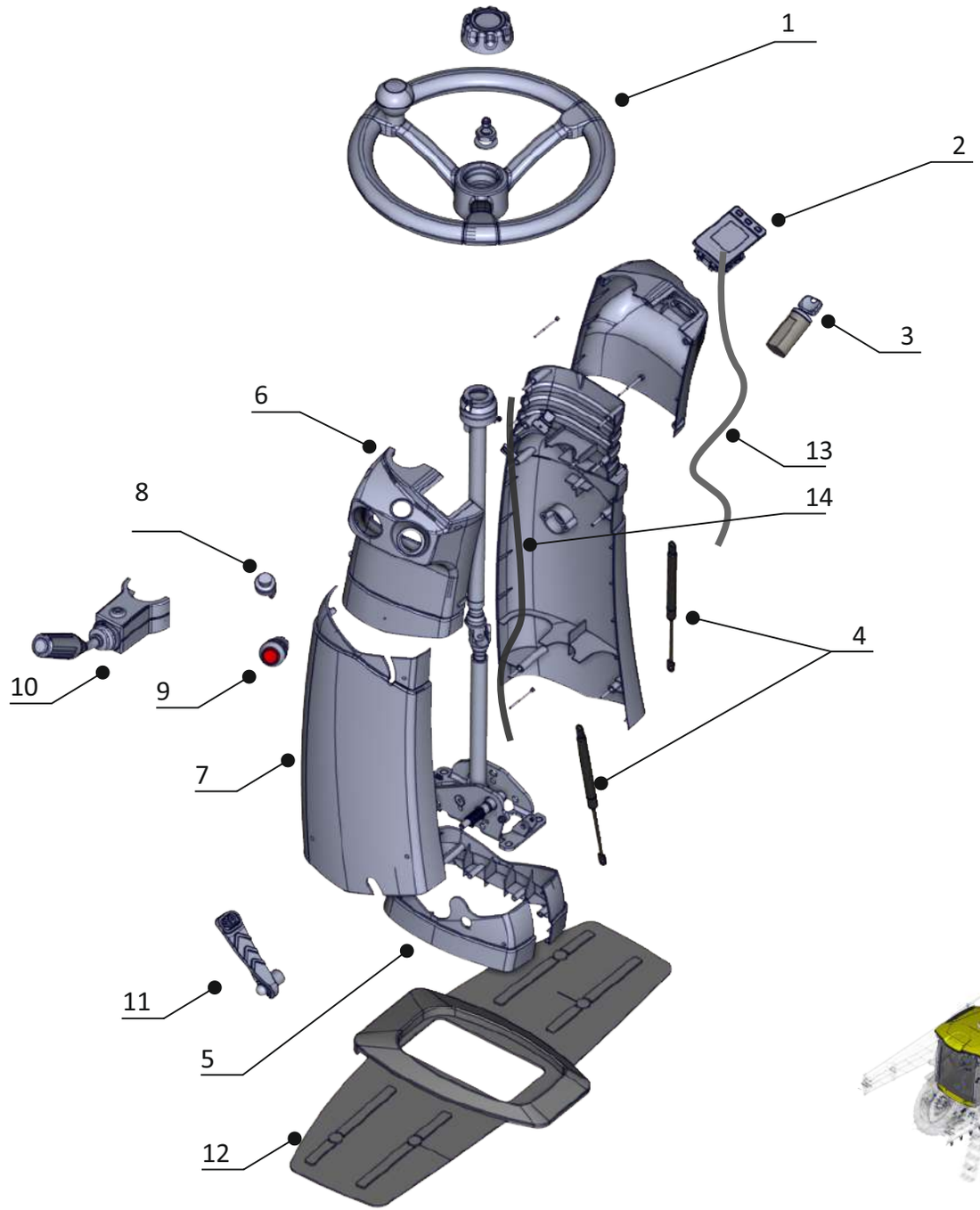

PLA

Nº ref.	Denominación	Código SAP	Nº ref.	Denominación	Código SAP
1	VOLANTE COLUMNA AMA MAP 3	38593			
2	DISPLAY COLUMNA AMA	38595			
3	TAMBOR-LLAVE DE ARRANQUE COLUMNA AMA	38596			
4	SPRING GAS COLUMNA AMA MAP 3	38598			
5	KIT PLASTICO INFERIOR COLUMNA AMA	38599			
6	KIT PLASTICO SUPERIOR COLUMNA AMA	38594			
7	KIT PLASTICOS MEDIOS COLUMNA AMA	38758			
8	BOTON TRABA QUIEBRE COLUMNA AMA	38589			
9	TECLA BALIZA COLUMNA AMA	38590			
10	MANILLAR COLUMNA AMA	38588			
11	PEDAL QUIEBRE COLUMNA AMA	38592			
12	ALFOMBRA INFERIOR COLUMNA DE DIRECCION	38165			
12	ALFOMBRA INFERIOR COLUMNA PS	38166			
13	CABLEADO COLUMNA AMA	38597			
14	CABLE TRABA COLUMNA AMA	38591			

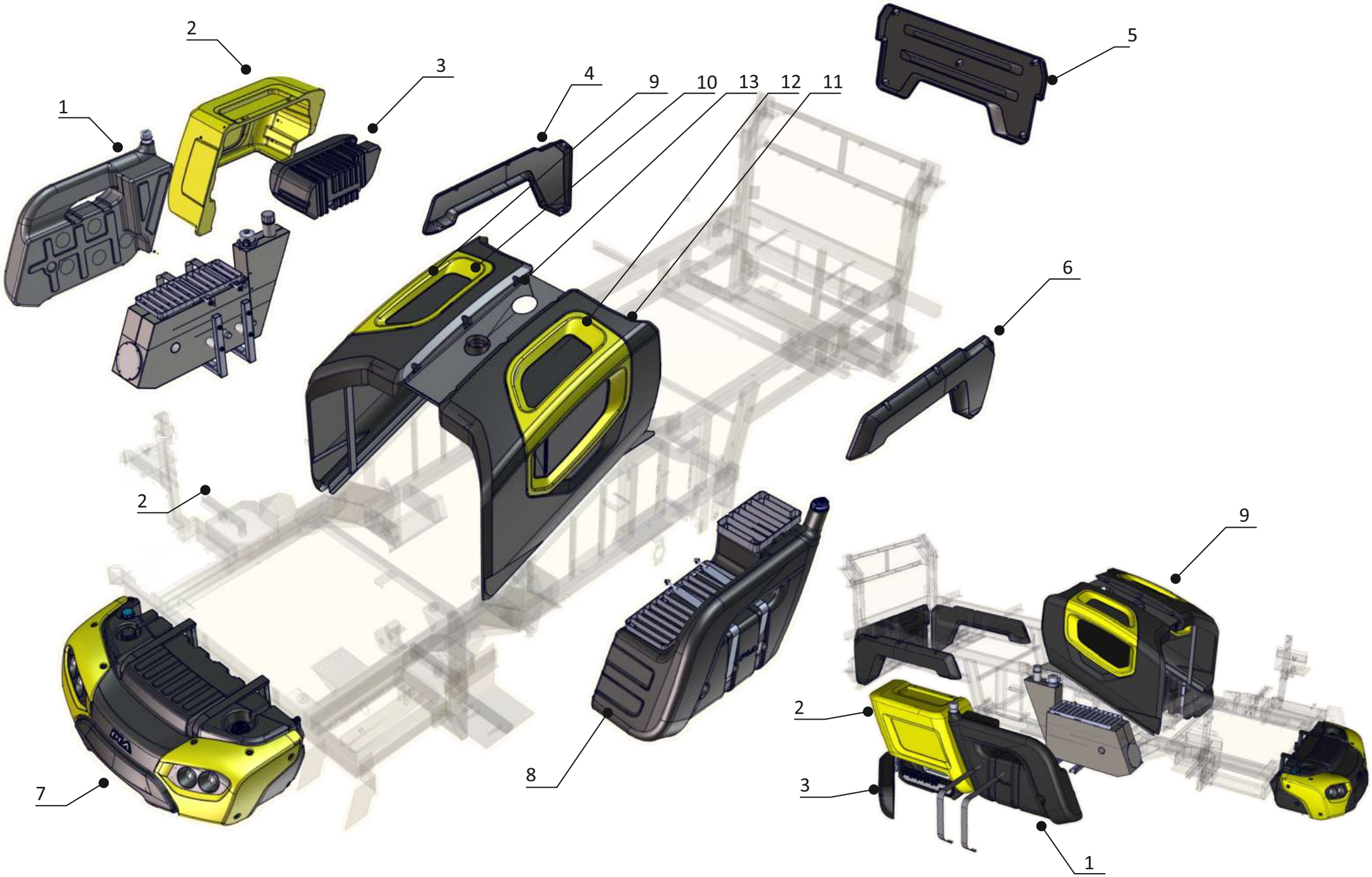

PLA

Nº ref.	Denominación	Código SAP	Nº ref.	Denominación	Código SAP
1	TANQUE DE ACEITE 160 L ROTOMOLDEADO	36865			
2	COVER LATERAL ROTOMOLDEADO	36942			
3	CONJ. CAJA DE HERRAMIENTAS	169269			
4	FALDON LARGO DERECHO	37614			
5	FALDON TRASERO	37615			
6	FALDON LARGO IZQUIERDO	37613			
7	CONJ. TANQUE DE AGUA LIMPIA C/FIJACION	169363			
8	TANQUE COMBUSTIBLE ROTOMOLDEADO 400 L	36602			
9	PANELES CUBRE MOTOR - LATERAL IZQUIERDO	37355			
10	TAPA IZQUIERDA CUBREMOTOR	37352			
11	TAPA DERECHA CUBREMOTOR	37354			
12	PANELES CUBRE MOTOR - LATERAL DERECHO	37619			
13	SOMBRERO TANQUE	37618			

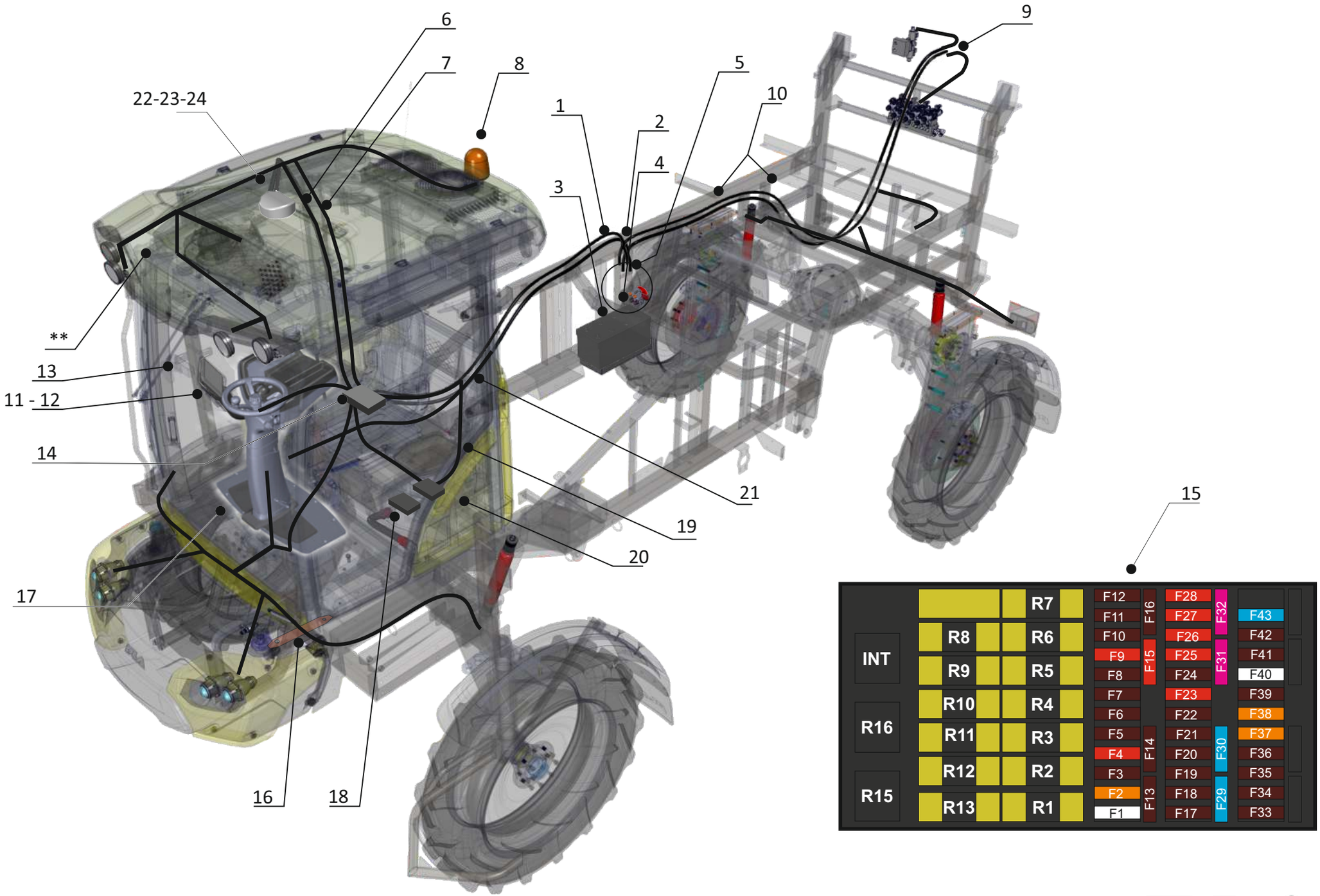
6
7
8
9
22-23-24
1
2
5
10
4
3
**
13
11 - 12
14
21
19
20
15
17
16
18
INT
R16
R15
R8
R9
R10
R11
R12
R13
R7
R6
R5
R4
R3
R2
R1
F12
F11
F10
F9
F8
F7
F6
F5
F4
F3
F2
F1
F16
F15
F14
F13
F28
F27
F26
F25
F24
F23
F22
F21
F20
F19
F18
F17
F32
F31
F30
F29
F43
F42
F41
F40
F39
F38
F37
F36
F35
F34
F33

PLA

Nº ref.	Denominación	Código SAP
1	CHICOTE ALIMENTACION A CABINA	169840
2	RELÈ CONTACTO (CHANCHITO)	12618
3	BATERIA	17362
4	CORTACORRIENTE NOSSO EXTRA PESADO SXBA	30850
5	MEGAFUSIBLE 200 A - SOPORTE	38850
6	CABLEADO BAJO TECHO CABINA MAP 3	38586
7	CABLEADO TECHO CABINA COMPLETO	38587
	CABLEADO CABINA INTERIOR	“”
8	BALIZA GIRATORIA	38550
9	KIT CABLES HID. JOYSTICK ARAG - A MANIFOLD 7	37080
10	KIT CARRO MAQUINA - CABLEADO AMA	169482
	CABLEADO TROMPA	169482
	CABLEADO PRE-TROMPA	“”
	CABLEADO CUERPO PARTE CENTRAL	“”
	CABLEADO CUERPO TRASERO	“”
	CABLEADO MOTOR	“”
	CABLEADO POTENCIA	“”
	RAMAL LUCES TRASERAS	“”
11	TERMINAL MULLER TOUCH 800	36602
12	TERMINAL MULLER TOUCH 1200	35552
13	BARRA DE LUCES TRACK LEADER II	27613
14	FUSIBLERA CUERPO	36650
15	DISPOSICION FUSIBLERA CABINA MAP 3	37883
16	BRONCE DE MAZA	38832
17	BOCINA	17273
18	RCU PICCOLA	37877

Nº ref.	Denominación	Código SAP
19	CABLEADO BASICO FUJITSU ECO	29533
20	FUJITSU ECU	29532
21	ARNES PARA FUJITSU EN CABINA	36816
22	ANTENA MULLER NOVATEL AG-STAR C/CABLE	30258
23	CABLE ANTENA NOVATEL	35568
23	ANTENA MÜLLER D-GPS/GLONASS SMART-6L 6M (CON CORRECCIÓN)	35553

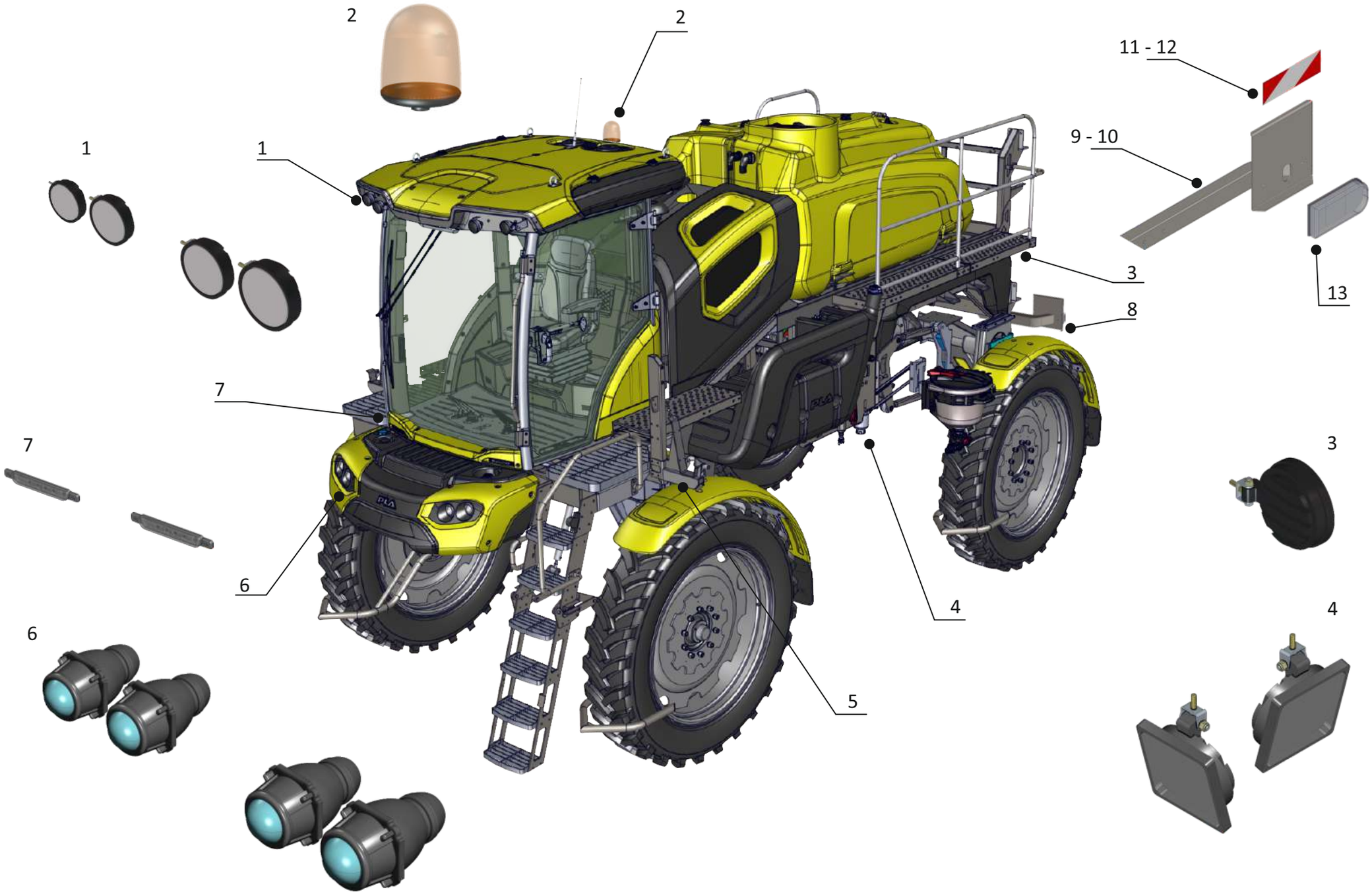

PLA

Nº ref.	Denominación	Código SAP	Nº ref.	Denominación	Código SAP
1	FARO TECHO CABINA	38551			
2	BALIZA GIRATORIA	38550			
2	FARO DE TRABAJO LED 5 FUNC TRASERO	37868			
4	FARO DE TRABAJO LED CUADRADO 1600 LUMEN	37722			
5	FARO UNIVERSAL COLOR AMBAR 1035.A	38490			
6	FARO DELANTERO AMA (INTERIOR ALTA)	36878			
	FARO DELANTERO AMA (EXTERIOR BAJA)	36871			
7	LUZ DE POSICION LED	38187			
8	CONJUNTO SOPORTE FAROS TRASEROS	169650			
9	CONJUNTO SOLDADO SOPORTE FARO TRAS IZQ	169509			
10	CONJUNTO SOLDADO SOPORTE FARO TRAS DER	169510			
11	CALCO REFLECTIVA FARO TRASERO IZQ	37513			
12	CALCO REFLECTIVA FARO TRASERO DER	37514			
13	FARO DE TRABAJO LED 5 FUNC TRASERO	37868			

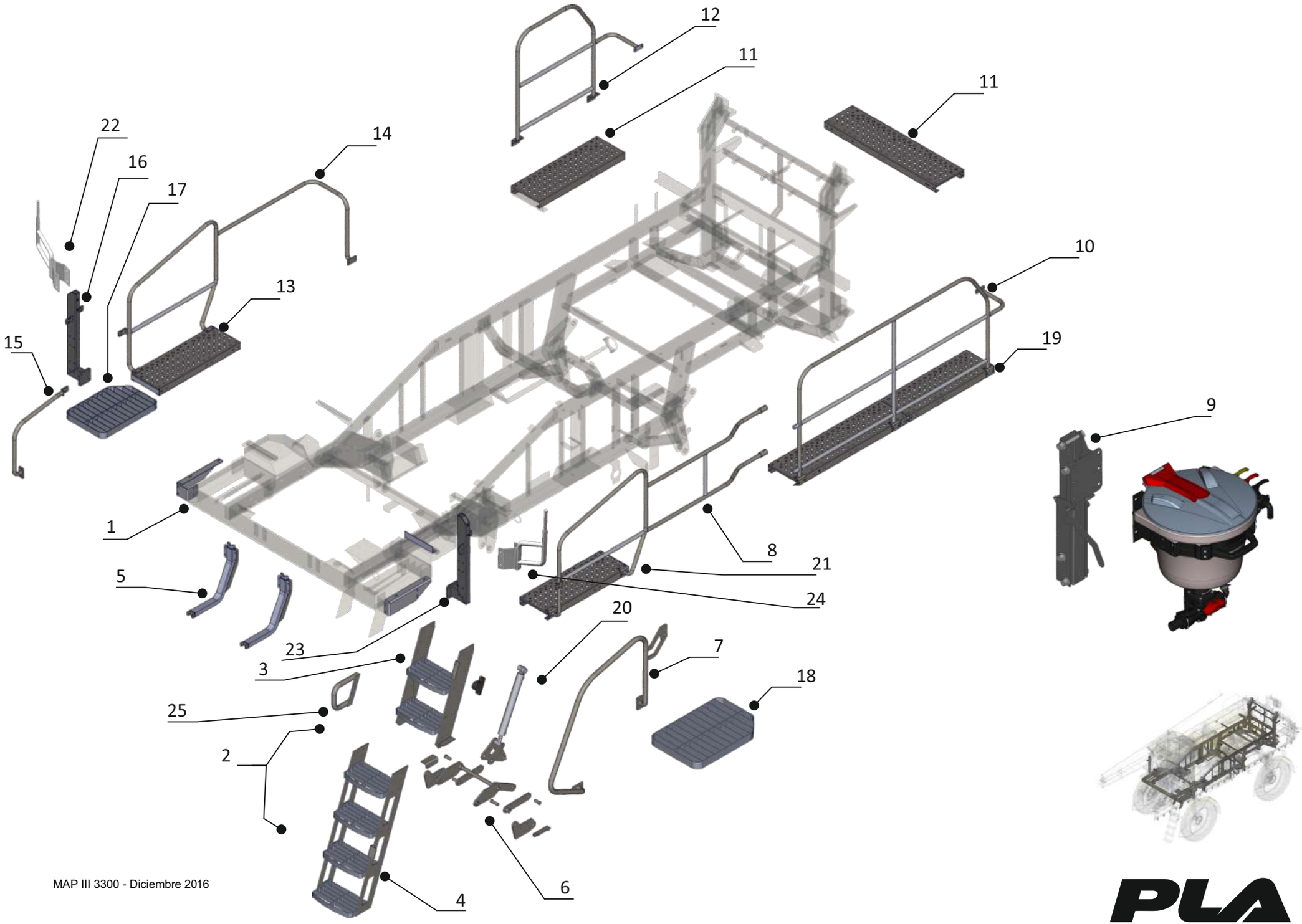

MAP III 3300 - Diciembre 2016

PLA

Nº ref.	Denominación	Código SAP	Nº ref.	Denominación	Código SAP
1	CONJ SOLD CHASIS 3600 UNIFICADO	169207			
2	CONJ ESCALERA ARMADA 3600/4100	169294			
3	CONJ ESCALERA FIJA	167780			
4	CONJ ESCALERA MOVIL	167781			
5	CONJUNTO SOPORTE TROMPA	169332			
6	CONJ BIELA ESCALERA MOVIL NUEVA	167782			
	CONJUNTO EJE PIVOT NUEVO	169296			
7	CONJ BARANDA ESCALERA/PASARELA IZQ	169297			
8	CONJ BARANDA IZQ TANQUE COMBUSTIBLE 3300	169299			
9	CONJ. SOP CONO MEZCLADOR ARAG	164930			
10	CONJ BARANDA TRAS IZQ	168037			
11	PASARELA PUNZONADA MAPIII (L 1000)	36034			
12	BARANDA TRASERA DERECHA	37201			
13	PASARELA DELANTERA DER	36944			
14	BARANDA DELANTERA DERECHA	37133			
15	CONJ BARANDA DELANTERA DERECHA	169301			
16	CONJ SOPORTE DER. DESCANSO ALA FIJO	169283			
17	PELDAÑO ALUMINIO CORTO TANQUE	36766			
18	PELDAÑO ALUMINIO LARGO TANQUE	36768			
19	PASARELA PUNZONADA MAPIII (L 1300)	36035			
20	CILINDRO ESCALERA (2016)	36214			
21	PASARELA DELANTERA IZQ	36943			
22	CONJ SOLD SOPORTE ESPEJO DERECHO	170502			
23	CONJ SOLD SOPORTE ESPEJO IZQUIERDO	169523			
24	CONJ SOPORTE IZQ. DESCANSO ALA FIJO	169284			
25	CONJ BARANDA CORTA ESCALERA NUEVA	167790			

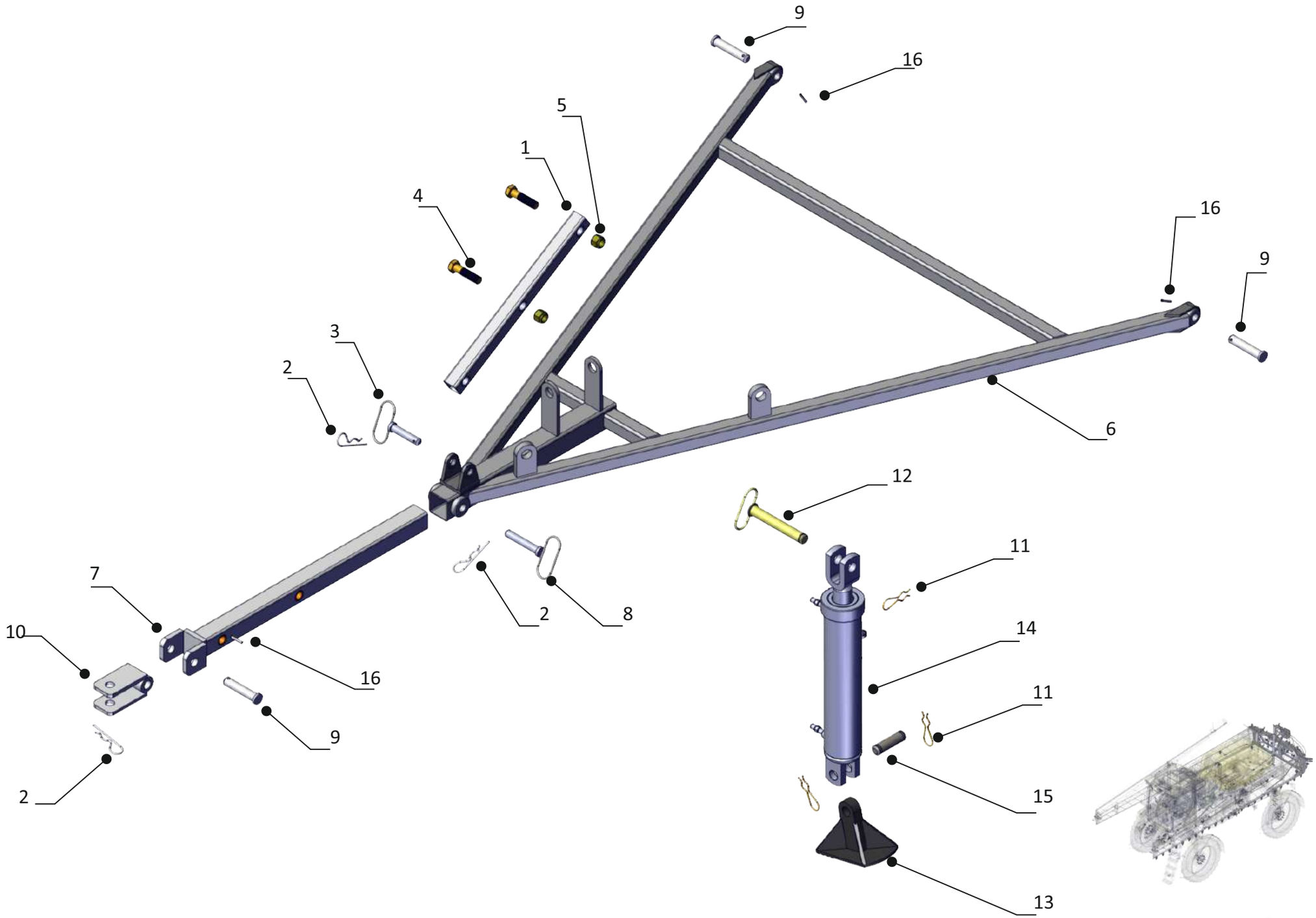

PLA

Nº ref.	Denominación	Código SAP	Nº ref.	Denominación	Código SAP
1	CONJ. CAÑO P/MONTAJE LANZA	160424			
2	CHAVETA RAP.MED. 4 x 90. P/PERNO	13619			
3	CONJ PERNO MENOR LANZA - COLA	18929			
4	BULON EX NF 3/4 x 3 1/2 G5 DORADO CON TUERCA AUTOFRENANTE	13134			
5	TUERCA AUTOFREN.3/4 NF Gº5 DORRLTECH	13079			
6	LANZA PARA BOTALÓN TRASERO	160421			
7	CONJ. LANZA MOVIL	160422			
8	CONJ PERNO MAYOR LANZA - LANZA MOVIL	18930			
9	PERNO FIJACION MUÑECA CON LANZA 22 x 107	12849			
10	CONJ. GRILLETE DE LANZA	160679			
11	CHAVETA DOBLE”R” 4 x 80 DIAM 25 mm	13617			
12	CONJ. PERNO PIE DE GATO	18938			
13	BASE GATO FUND-MEC	18827			
14	CILINDRO GATO 3” x 305 x 45	11279			
15	PERNO GATO DOBLE CHAVETA	12839			
16	ESPINA ELASTICA 6X36 DIN1481 (GEOMET)	13624			

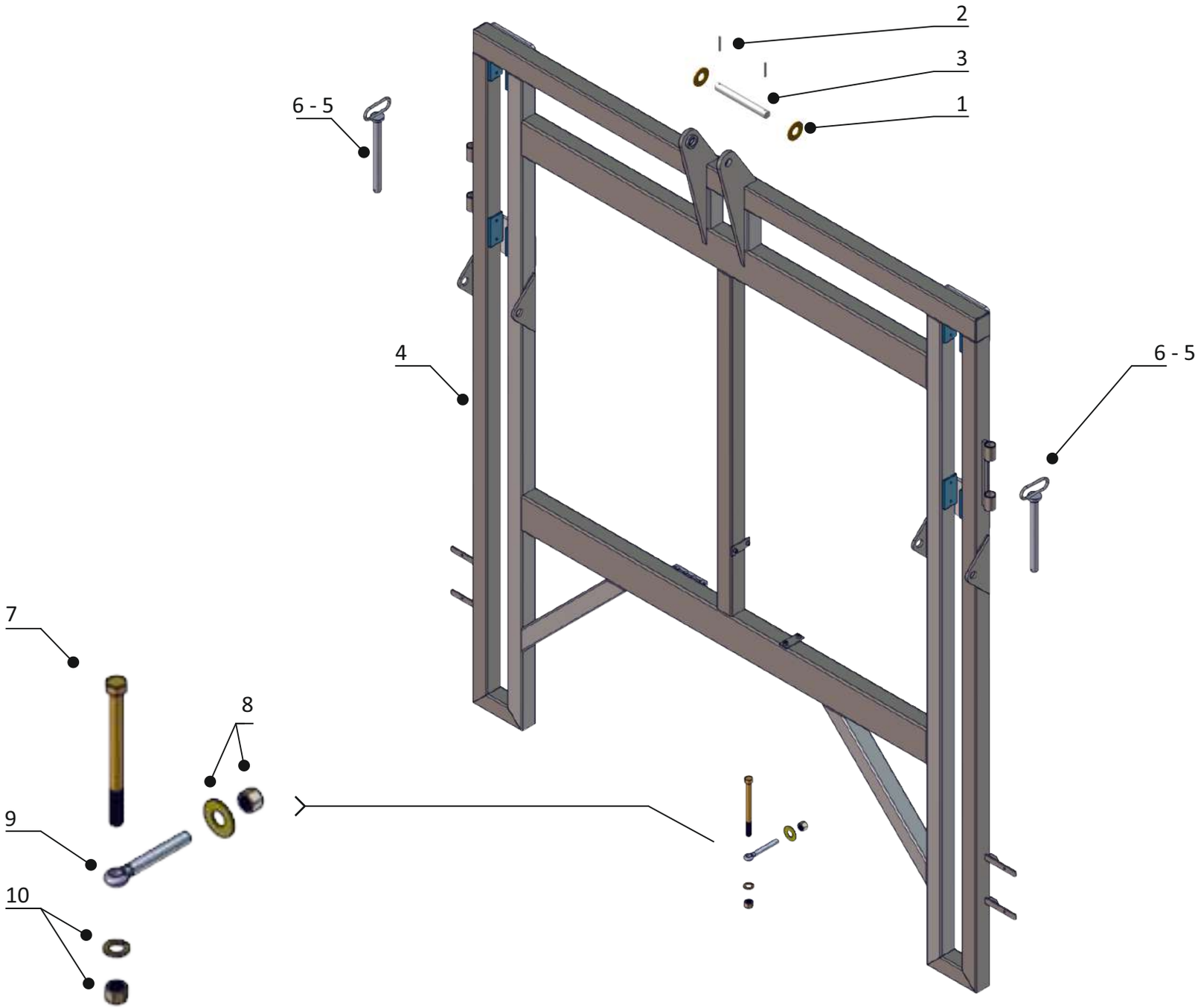

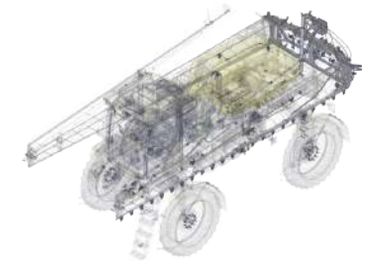

MAP III 3300 - Diciembre 2016

PLA

Nº ref.	Denominación	Código SAP	Nº ref.	Denominación	Código SAP
1	ARANDELA LISA 1” DORADA	13569			
2	ESPINA ELASTICA 6 x 50 DIN 1481 ZINC BLANCO	28383			
3	PERNO CILINDRO LEVANTE BOTALON	19804			
4	CONJ SOLD CUADRO BOTALON 3600/4100	169405			
5	CHAVETA 6 x 6 x 50 mm	21167			
6	PERNO TRABA BOTALON	18866			
7	BULON EX NF 5/8 x 7 1/2 G5 DORADO	13034			
8	TUERCA AUTOFREN. 5/8 NF G0 5 ALTA CON ARANDELA PLANA	13078			
9	TORNILLO ESPECIAL PLANO BT 3000.	13286			
10	TUERCA EXAG 5/8 NF ALTA G1º 5 DOR. CON ARAND. PLANA Y GROWER	13057			

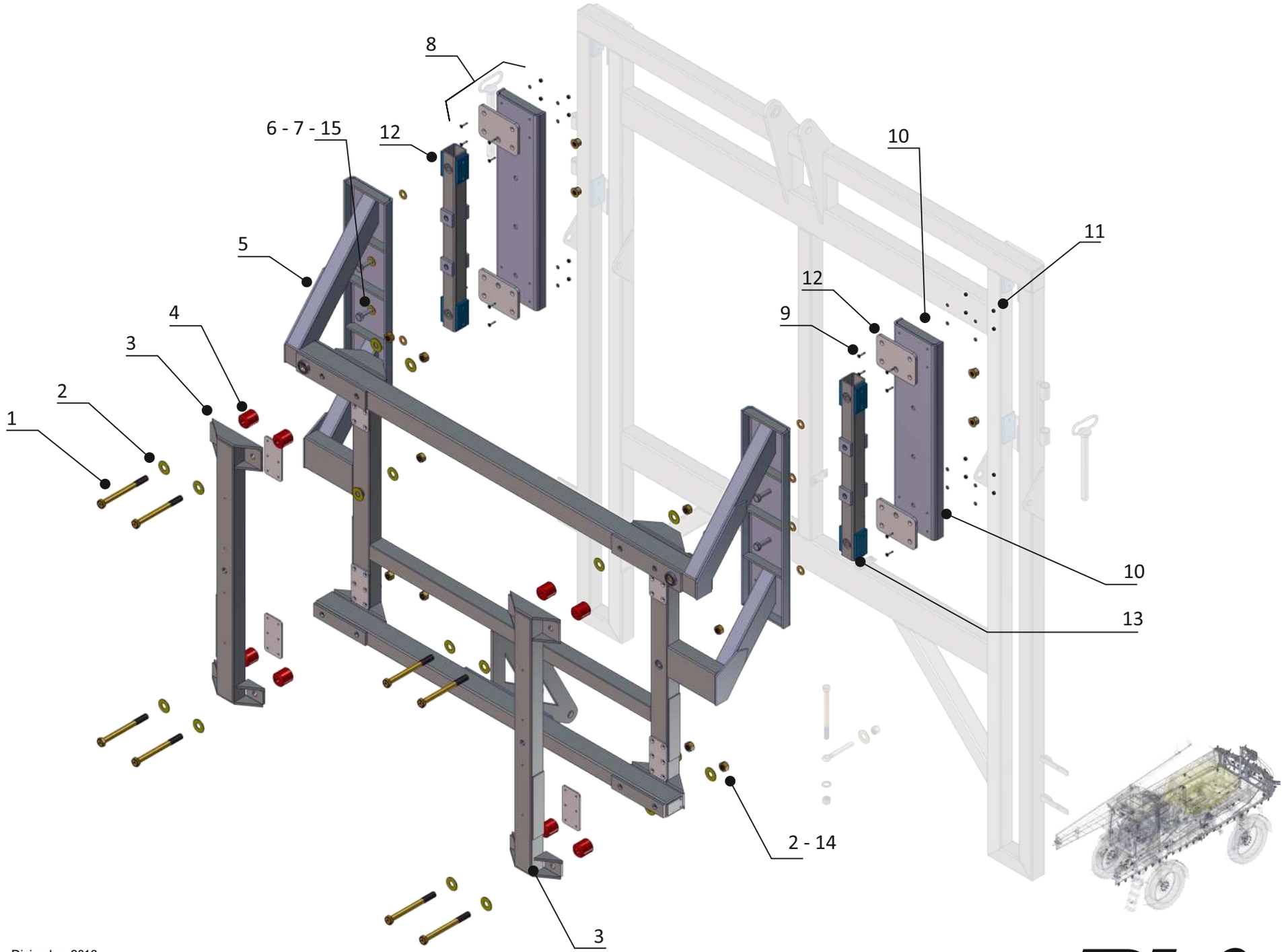
8
6 - 7 - 15
12
10
11
5
12
9
4
3
2
1
10
13
2 - 14
3

Nº ref.	Denominación	Código SAP	Nº ref.	Denominación	Código SAP
1	BULON EX. W 3/4 X 8 G5 GEOMET	12934			
2	ARANDELA LISA 3/4 GEOMET	13567			
3	CONJ. SOPORTE IZQ. BOTALÓN FIJO TÚNEL	153048			
	CONJ. SOPORTE DER. BOTALÓN FIJO TÚNEL	153049			
4	ELASTOMERO AJUSTE	20980			
5	CONJUNTO SOLDADO BOTALÓN FIJO	160222			
6	BULON EX NF 5/8 X 5 G5 GEOMET	13125			
7	ARANDELA LISA 5/8 Ø30x17x2ESP GEOMET	13566			
8	CONJ GRILON TAPA PATIN BOT FIJO	150374			
9	TORNILLO CAB.FRES 1/4" X 1 G5 GEOMET	13357			
10	CONJ TAPA SOP BOT TRAS	150375			
11	TUERCA EXAG 1/4" W.Gº5 GEOMET	13038			
12	PATIN GUIAS CORREDERAS BOTALON FIJO	19963			
13	CONJ CAÑO GUÍA	150376			
14	TUERCA EXAG 5/8" NF ALTA Gº5 GEOMET	13057			
15	TUERCA EXAG 3/4" W.Gº5 GEOMET	13048			

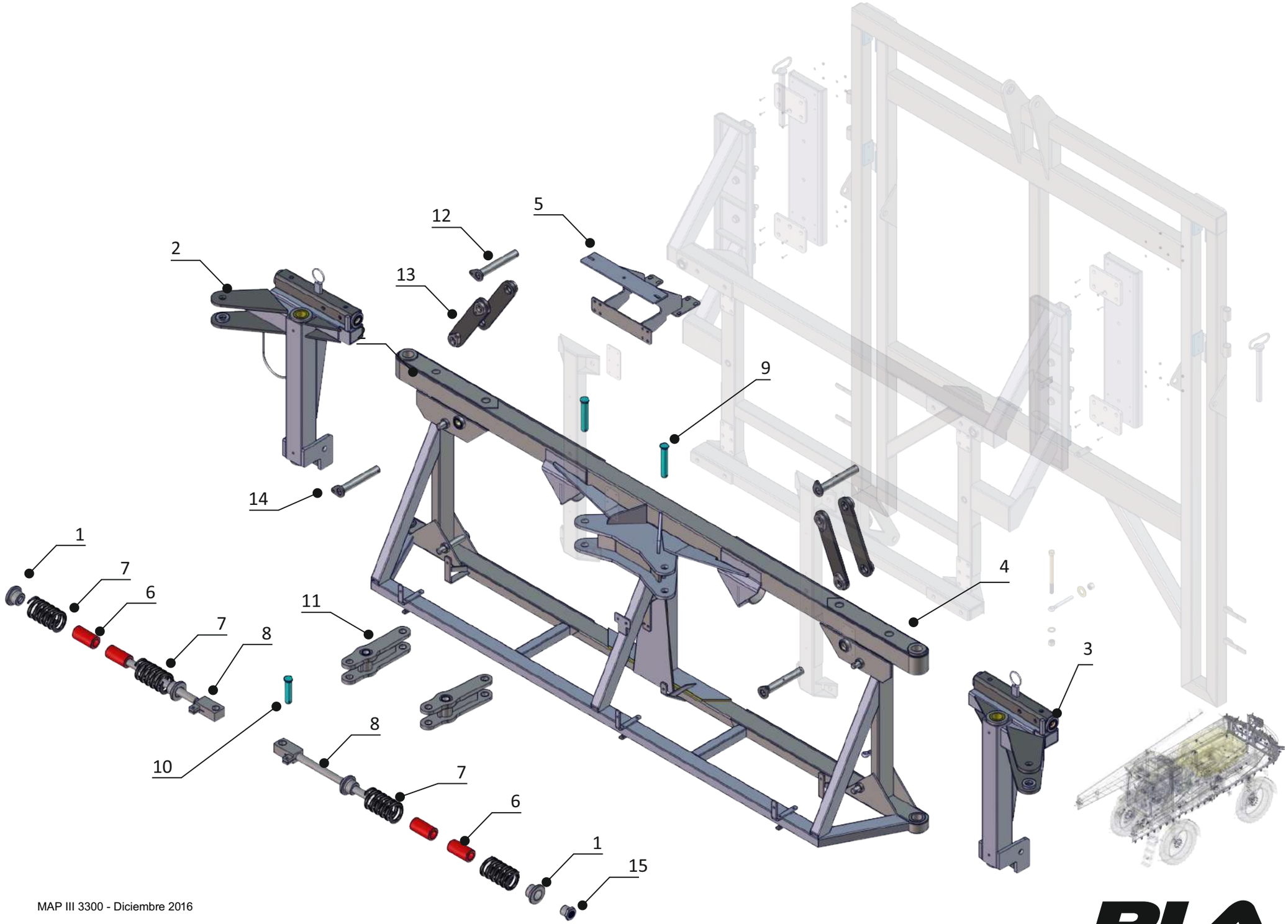

PLA

Nº ref.	Denominación	Código SAP	Nº ref.	Denominación	Código SAP
1	CIERRE SISTEMA (GEOMET)	20971			
2	CONJ. BISAGRA IZQ, NUEVA	160250			
3	CONJ. BISAGRA DER, NUEVA	160251			
4	CONJ. BOTALON BASCULANTE MAP III 3600	160245			
5	CONJ. SOP. MANIFOLD/CAJA NEUM BOT. 30 M	161128			
6	ELASTOMERO AMORTIGUACIÓN	27118			
7	RESORTE CENTRADOR	20747			
8	CONJUNTO VÁSTAGO SUSPENSIÓN	159677			
9	BULON EX W 3/8 X 1 1/2 G5 GEOMET	12977			
10	PERNO EXTREMO BALANCIN (GEOMET)	28322			
11	CONJUNTO BALANCIN	159676			
12	CONJ PERNO BIELA BASCULANTE	150175			
13	CONJ. BIELA BASCULANTE EXTERIOR	153175			
14	PERNO CENTRAL BALANCIN (GEOMET)	28323			
15	CIERRE ROSCADO (GEOMET)	20970			

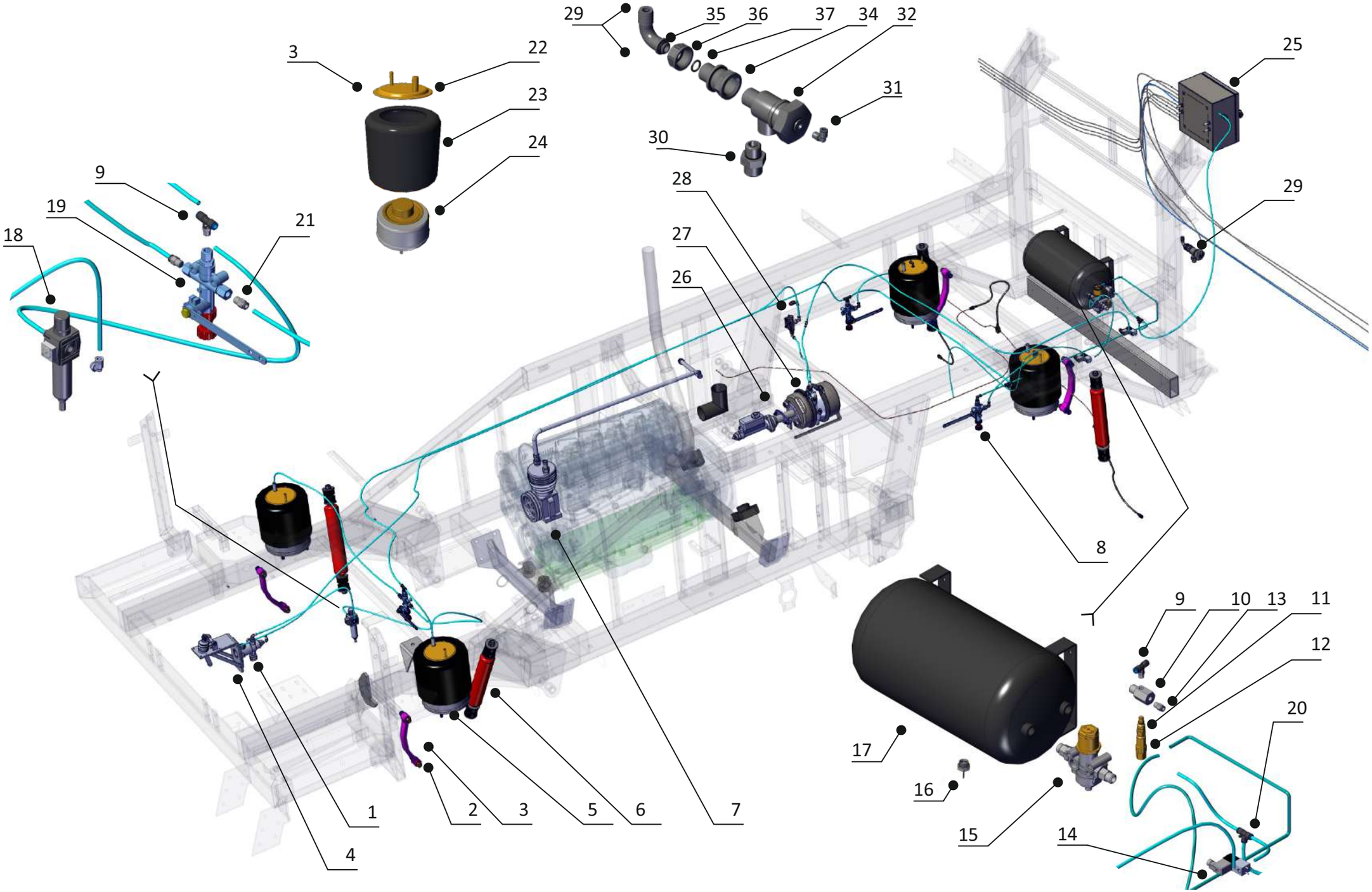
29
35
36
37
34
32
3
22
23
24
31
30
25
9
19
18
21
28
27
26
29
8
9
10
13
11
12
20
17
16
15
14
1
2
3
5
6
7
4

PLA

Nº ref.	Denominación	Código SAP
1	VALVULA PARA PEDAL FRENO (RG R2710)	14912
2	MONTAJE DE ESLINGAS TOPE DE SUSPENSION	150184
3	ESLINGA PLANA FIBRA SINTÉTICA (370MM)	28663
4	PEDALERA DE FRENO P/VALV (PF005154Z)	38481
5	PULMON FERVIAIR 06-4720 RAC	14743
6	AMORTIGUADOR 10438/6 PP. 650 KG. SACHS	18472
7	COMPRESOR KNORR II1512101-70	14714
8	ARMADO VALV. REG. ALTURA TRASERA IZQ.	156132
9	RACORD RAPIDO QST-1/4-8 (ART 153110)	14791
10	DISTRIBUIDOR DE AIRE	14723
11	ACOPLE RAP ACM 1/4 10102-04-04 (CUERPO B)	22032
12	NIPLE ESC.MANG.ANE 1/4" 10101-04-04	22033
13	RACOR RAPIDO QS-1/4-8 (ART 153005)	14789
14	CONJ. VALVULA DE ALTA/BAJA	160040
15	CONJ VALVULA GOBERNADORA	150255
16	VALV DRENAJE MANUAL 25/85380	14722
17	TACHO DE AIRE	14716
18	FILTRO REG. AS1 G1/4" C/MR (R412014646)	34836
19	ARMADO VALV. REGULADORA ALTURA DEL 2850	156131
20	RACORD RAPIDO QST-8 (ART 153130)	14792
21	RACOR RAPIDO QS-1/4-8 (ART 153005)	14789
22	TAPA SUPERIOR PULMON	***
23	PULMON BAJO CARGA	****
24	BASE PULMON	***
25	CAJA REX ROTH SISTEMA NEUMATICO	****
26	CONJ CAMARA DE AIRE C/BBA FRENO SIMPLE	165271
27	CAMARA DE SERVICIO 30 X 24.9 (R3135)	14993
28	CONJ. VALVULA DE DESCARGA RAPIDA	159889
29	CONJUNTO VALVULA NEUMATICA	28709
30	REDUCCION M-M 3/4 NPT - 1/2 BSP INOX.	29514
31	RACORD RAPIDO QSL-1/8-6 (ART 153046)	28972
32	VALVULA NEUMATICA	29519
33	VALV. DE SECCION NEUMATICA (4610021)	28709
34	MANGUITO M-H 3/4 (2452033)	28420
35	RACORD 90 ESP. 3/4 - TUERCA 3/4 (116320)	28421
36	TUERCA 3/4" (2002030)	29422
37	O-RING 2,62X13,10X18,34 VITON(G10031V)	15243

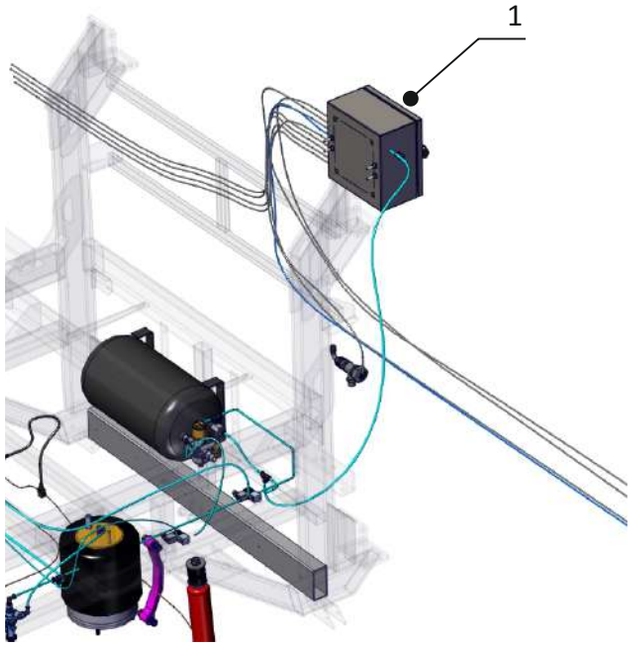
1

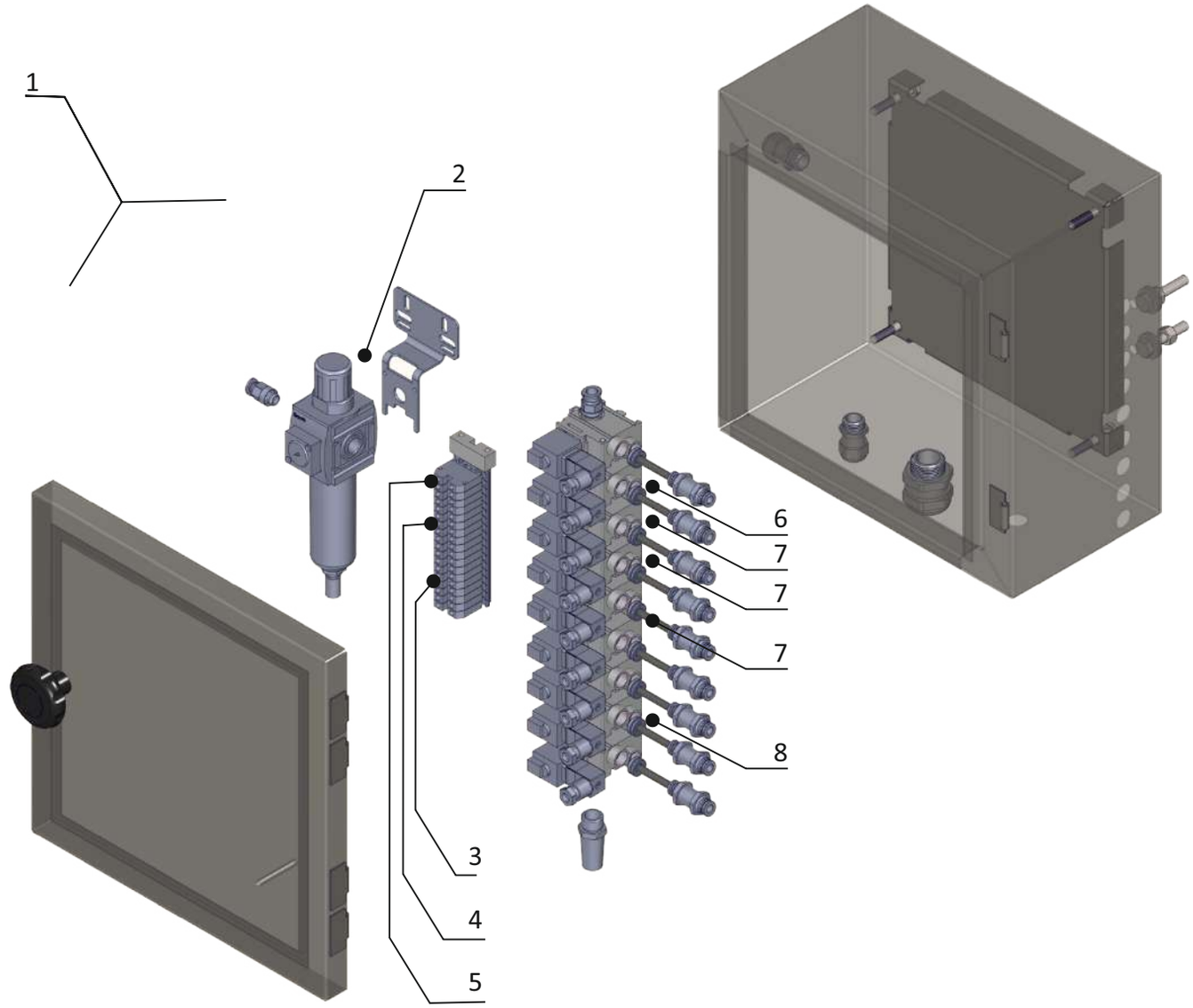
1
2
3
4
5
6
7
7
7
8

Nº ref.	Denominación	Código SAP	Nº ref.	Denominación	Código SAP
1	CONJUNTO COMPLETO CAJA REXROTH				
2	FILTRO REGULADOR AS1 G1/4"C/M. CON PURGA AUTOMATICA	34836			
3	VAL.3/2-T579-12V=ENTRADA (Sección 1)	34837			
4	VAL.3/2-N.A.TUBO 6-12V= INTERMEDIA (Sección 2 a 8)	34838			
5	VAL.3/2-NA-TUBO 6-12VCC FINAL (Sección 9)	34839			
6	MOD.ESC.T.579-SAL.G3/8	34840			
7	MOD.ESC.T.579-CON.INT	34841			
8	MOD.ESC.T.579-CON.ENT	34842			

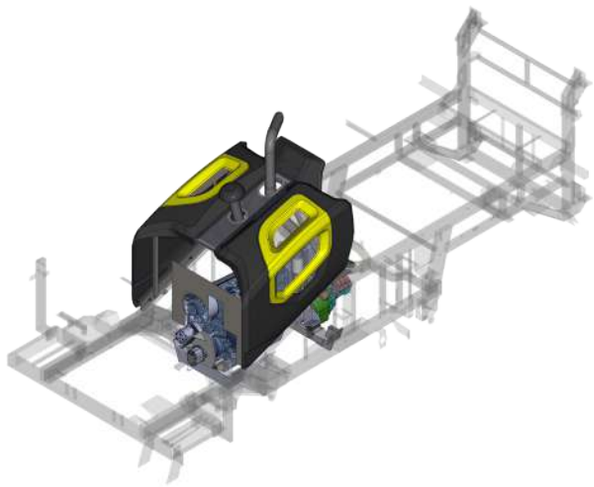

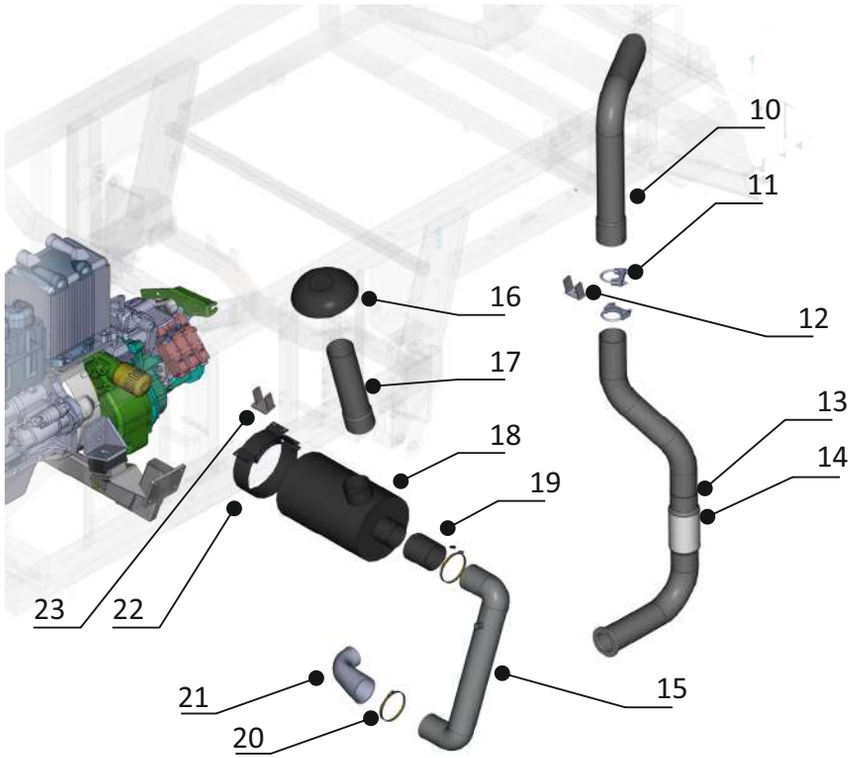
10
11
16
12
17
13
18
14
19
23
22
21
15
20

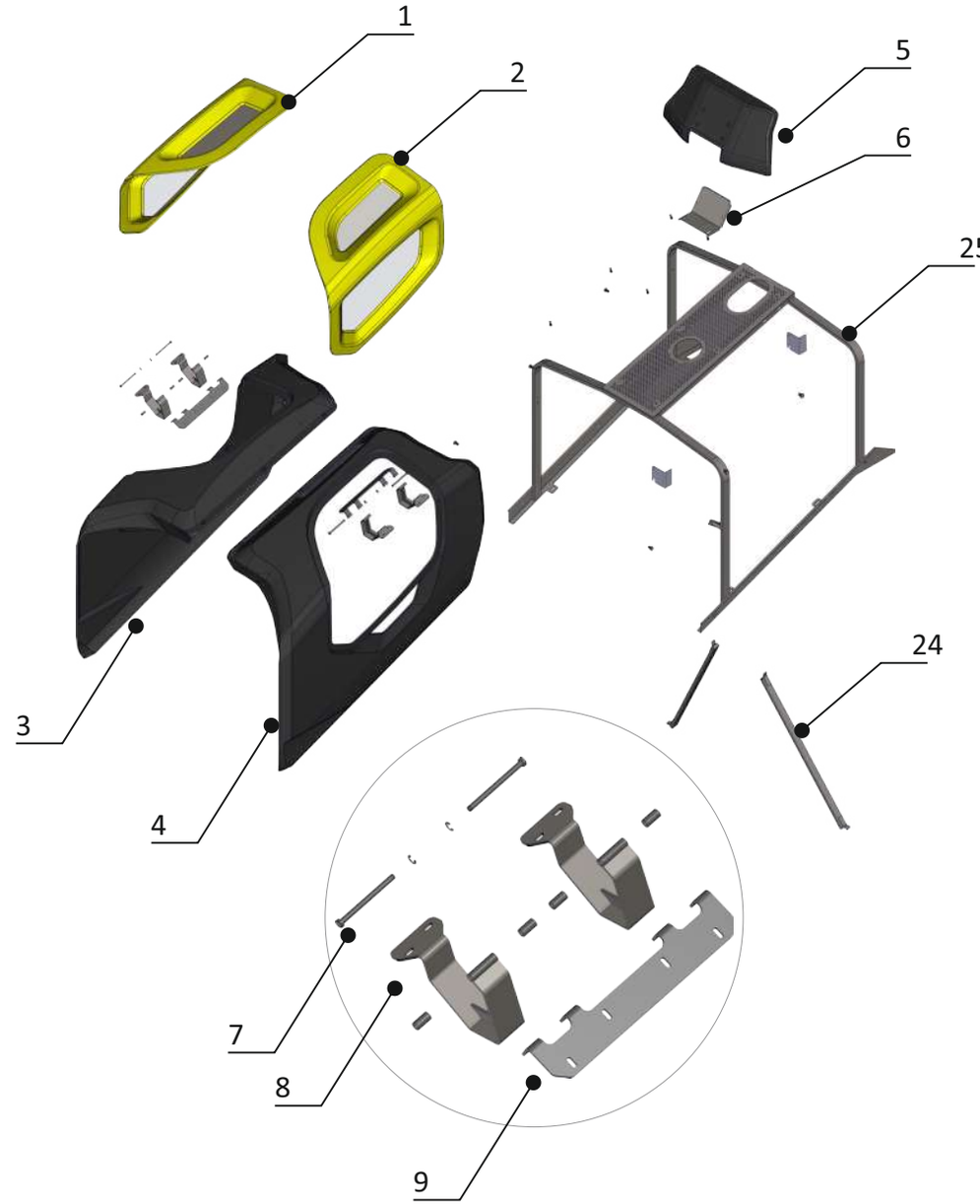
1
2
5
6
25
3
4
24
7
8
9

Nº ref.	Denominación	Código SAP	Nº ref.	Denominación	Código SAP
1	TAPA DERECHA CUBREMOTOR	37354			
2	TAPA IZQUIERDA CUBREMOTOR	37352			
3	LATERAL DERECHO CUBREMOTROR	37619			
4	LATERAL IZQUIERDO CUBREMOTOR	37355			
5	SOMBRERO TANQUE 2900	37618			
6	SOPORTE COBERTOR DE RACORD 2900	37571			
7	PERNO BISAGRA CUBREMOTOR	37756			
8	CONJUNTO BISAGRA MOVIL	37476			
9	CONJ UNTO BISAGRA FIJA	37475			
10	COLA DE ESCAPE FULL MOTOR 140/170	20961			
11	ABRAZADERA 60 - 80	13728			
12	CONJUNTO SOPORTE RIENDA ESCAPE (2016)	169700			
13	CAÑO DE ESCAPE TRAMO 1 DEUTZ 140-155 CV	37826			
14	CAÑO DE ESCAPE TRAMO 1 DEUTZ 220/240 CV	37827			
15	CAÑO CONEXIÓN FILTRO-MOTOR	37828			
16	SOMBRERETE 4" (DEUTZ TURBO)	18308			
17	CAÑO CONEXIÓN ADMISION-FILTRO DEUTZ 140	37829			
18	FILTRO DE AIRE DEUTZ BF6L 913	18341			
19	CONEXION DE GOMA ENTRADA FILTRO	22274			
20	ABRAZADERA METÁLICA 100-120	13724			
21	CODO ADM. 90° CAÑO FILTRO A MOTOR	15098			
22	SOPORTE DE ANCLAJE KL 12	35925			
23	CONJUNTO SOPORTE FILTRO DE AIRE	169651			

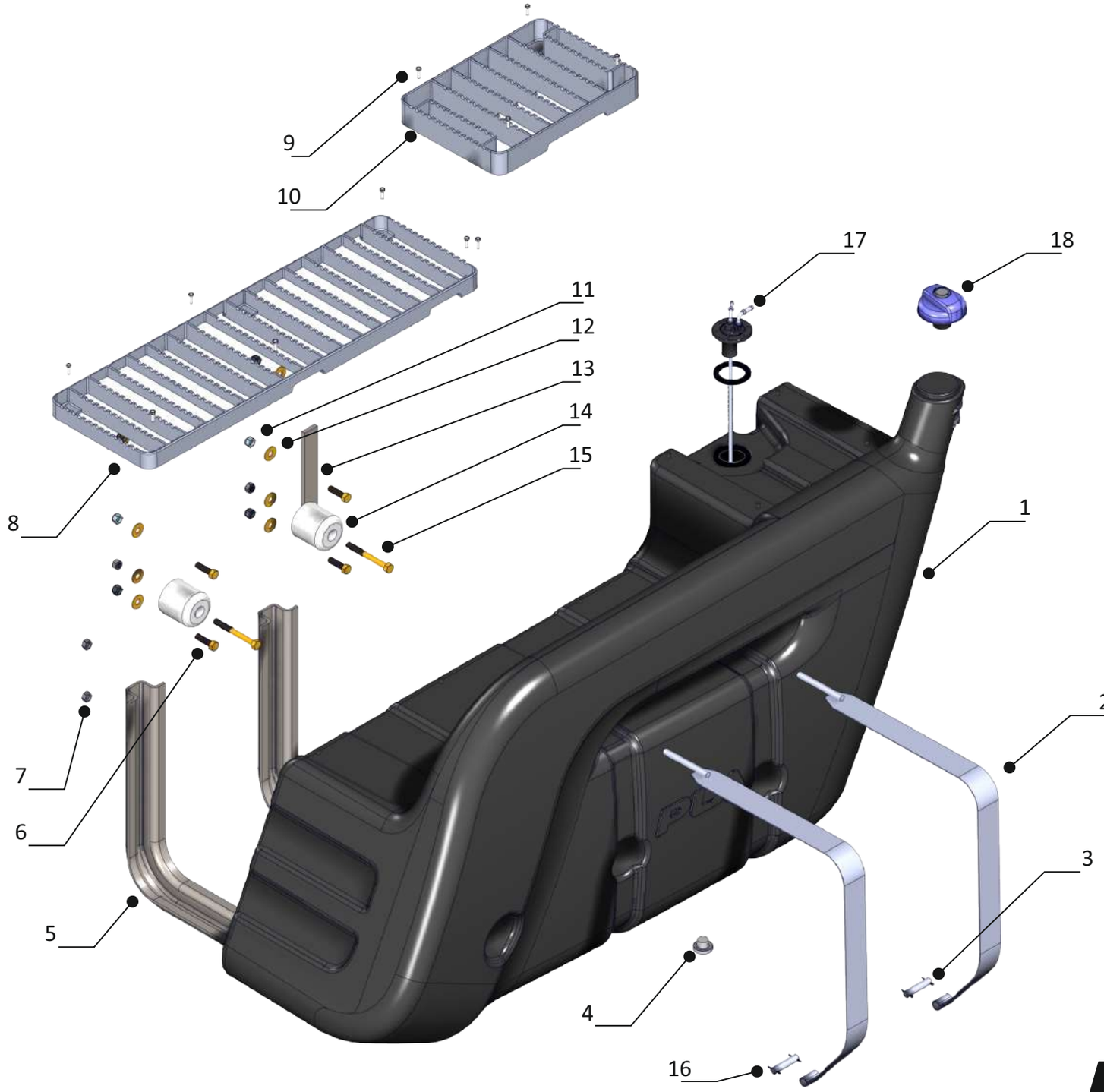

PLA

Nº ref.	Denominación	Código SAP	Nº ref.	Denominación	Código SAP
1	TANQUE COMBUSTIBLE ROTOMOLDEADO 400 L	36602			
2	ZUNCHO TANQUE COMBUSTIBLE	37167			
3	PERNO FIJACION ZUNCHO	29140			
4	TAPON DRENAJE D42 H23 M24X1.5 INOX	36922			
5	SOPORTE TANQUE COMBUSTIBLE	26059			
6	BULON EX W 1/2 X 1 3/4 G5 ZINCADO	13010			
7	TUERCA AUTOFRENANTE 1/2" W.Gº5 DORRLTECH	13071			
8	PELDAÑO ALUMINIO LARGO TANQUE	36768			
9	TORNILLO M6 X 20 ISO 7380 8.8 GEOMET	37579			
10	PELDAÑO ALUMINIO CORTO TANQUE	36766			
11	BUJE CUCH. SD BFC	26310			
12	BASE CENTRAL BARANDA	27004			
13	GOMA DE APOYO TANQUE DE COMBUSTIBLE	169636			
14	GRILLON TANQUE COMBUSTIBLE	37164			
15	FRENTE. DE CUNA TRAS-IZQ ARM. C/CORTE	26059			
16	CHAVETA PARTIDA DIN 94 3 x 20 ZINCADA	23742			
17	SUCCIONADOR MONTEL (FLOTANTE)	36910			
18	TAPA DE COMBUSTIBLE (06792404)	36911			

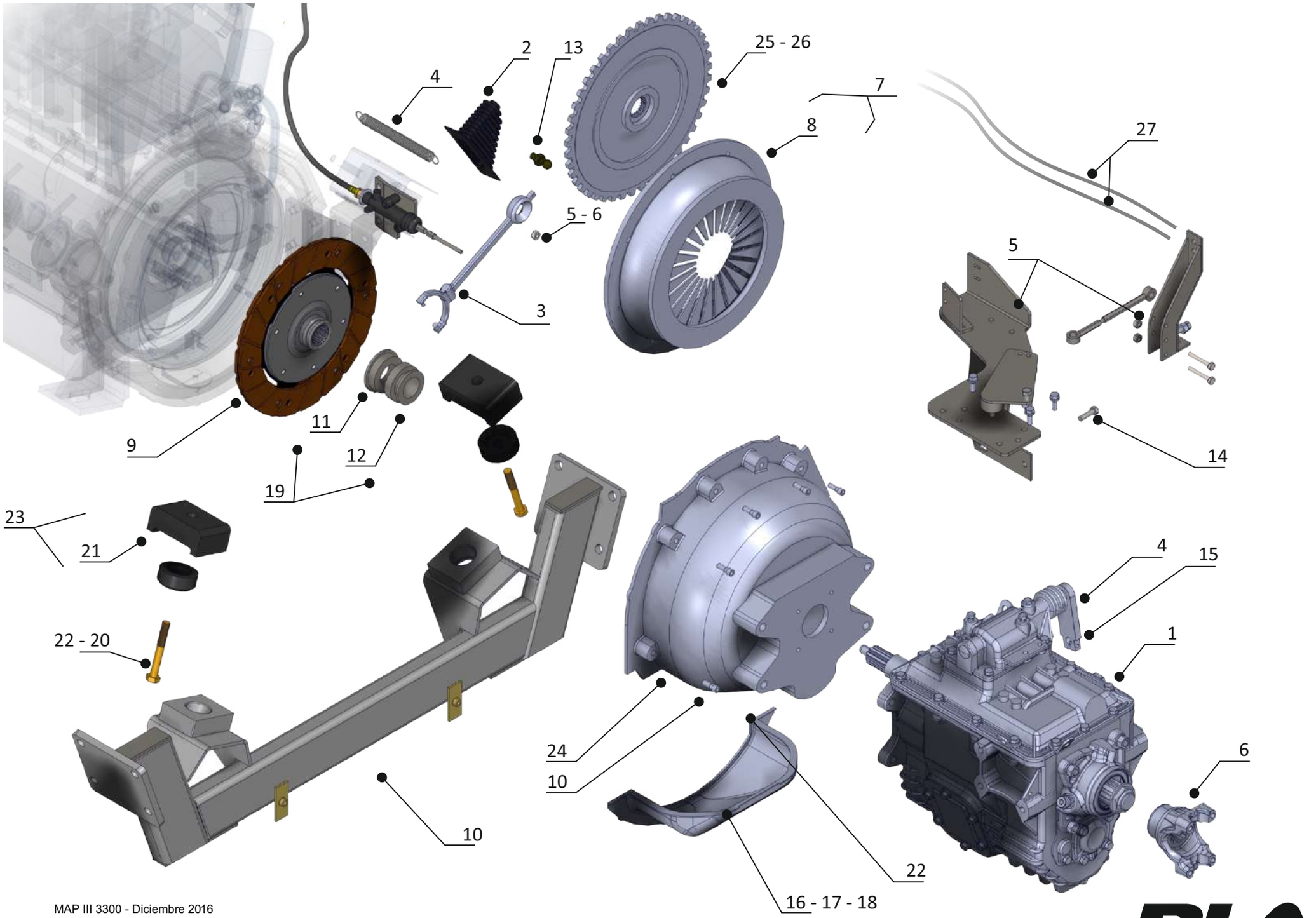
2
13
25 - 26
4
7
8
27
5 - 6
5
3
9
11
12
14
19
23
21
4
15
22 - 20
1
24
10
6
10
22
16 - 17 - 18

PLA

Nº ref.	Denominación	Código SAP
1	CAJA VELOC.5 EATON FS4205 A Nº 3001440	18193
2	FUELLE FRENO EMBRAGUE	15053
3	HORQUILLA EMBRAGUE E7TQ-7515-A F-100/600	18227
4	RESORTE EMBRAGUE 41 ESPIRAS P/MAP 2003	19699
5	ARANDELA LISA 3/8 DORADA.	13562
6	TUERCA EXAG 3/8 W G0 5 DORADA	13040
7	CONJUNTO EMBRAGUE (PLACA Y DISCO) 13”	18232
8	PLACA EMBRAGUE 13”	18226
9	DISCO EMBRAGUE 13”	18222
10	BULÓN FORD Nº BA 10057-S2	12930
11	CRAPODINA DE EMBRAGUE 1087	12518
12	PORTA CRAPODINA DE EMBRAGUE CORTO	12770
13	BOLITAS HORQ. EMBRAGUE 2282-00 F-100/600	38492
14	BULON EX NF 9/16 x 1 1/2 G5 DORADO CON ARANDELA GROWER	13271
15	BULÓN ALLEN W 1/4” x 1”1/2 G10 CON TUERCA AUTOFRENANTE	13188
16	TAPA CUBREVOLANTE	13747
17	B.C.E. W 3/8” x 1/2” G5 CON ARANDELA LISA	12973
18	BULON EX W 1/4 x 3/4 G5 DORADO CON ARANDELA LISA	12917
19	CONJUNTO CRAPODINA Y PORTACRAPODINA	19148
20	TUERCA AUTOFREN. 9/16 NF G0 5	13076
21	TACO AMORTIG. MOTOR TRAS (ROJO) SH-A-90	15075
22	BULON EX NF 9/16 x 4 G5 DORADO	13031
23	CONJ SOP TACO MOTOR	15012
24	CUBREVOLANTE	12929
25	VOLANTE MOTOR	38822
26	BUJE DE BRONCE PARA VOLANTE MOTOR F 100/600	12811
27	CABLE COMANDO 3M GENTEC(1001T000002)	37340

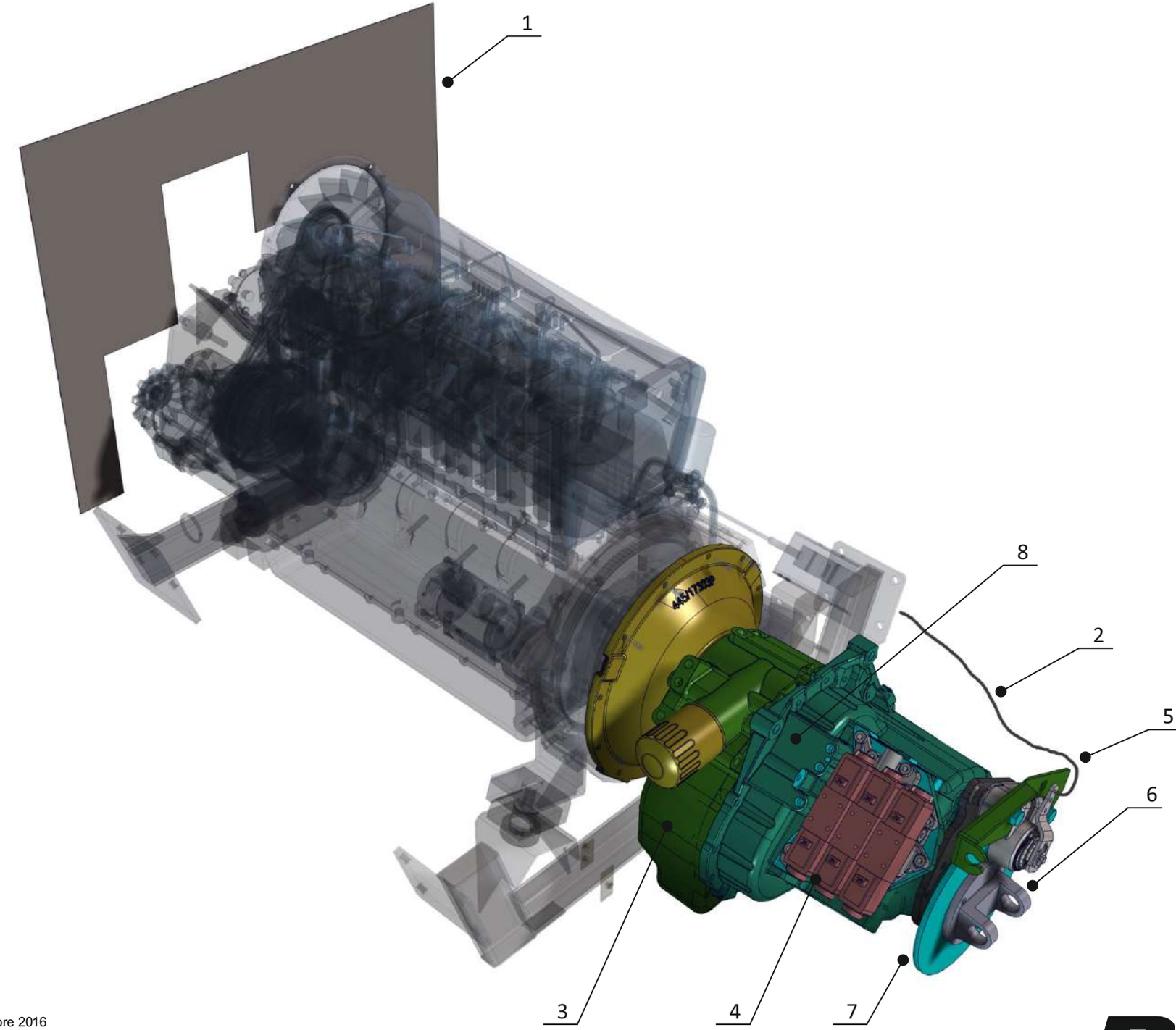

PLA

Nº ref.	Denominación	Código SAP	Nº ref.	Denominación	Código SAP
1	TABIQUE TURBINA	34556			
2	CABLE FRENO ESTACIONAMIENTO POWERSHIFT	36633			
3	FILTRO P/ CAJA POWER SHIFT	38209			
4	VÁLVULA CON DOBLE SOLENOIDE POWER SHIFT	38797			
5	PALANCA FRENO ESTACIONAMIENTO POWER SHIFT	36632			
6	CABLE ACCIONAMIENTO FRENO	-----			
7	DISCO DE FRENO DE ESTACIONAMIENTO POWER SHIFT	38821			
8	TRANSMISION POWERSHFT JCB Ps750	35495			

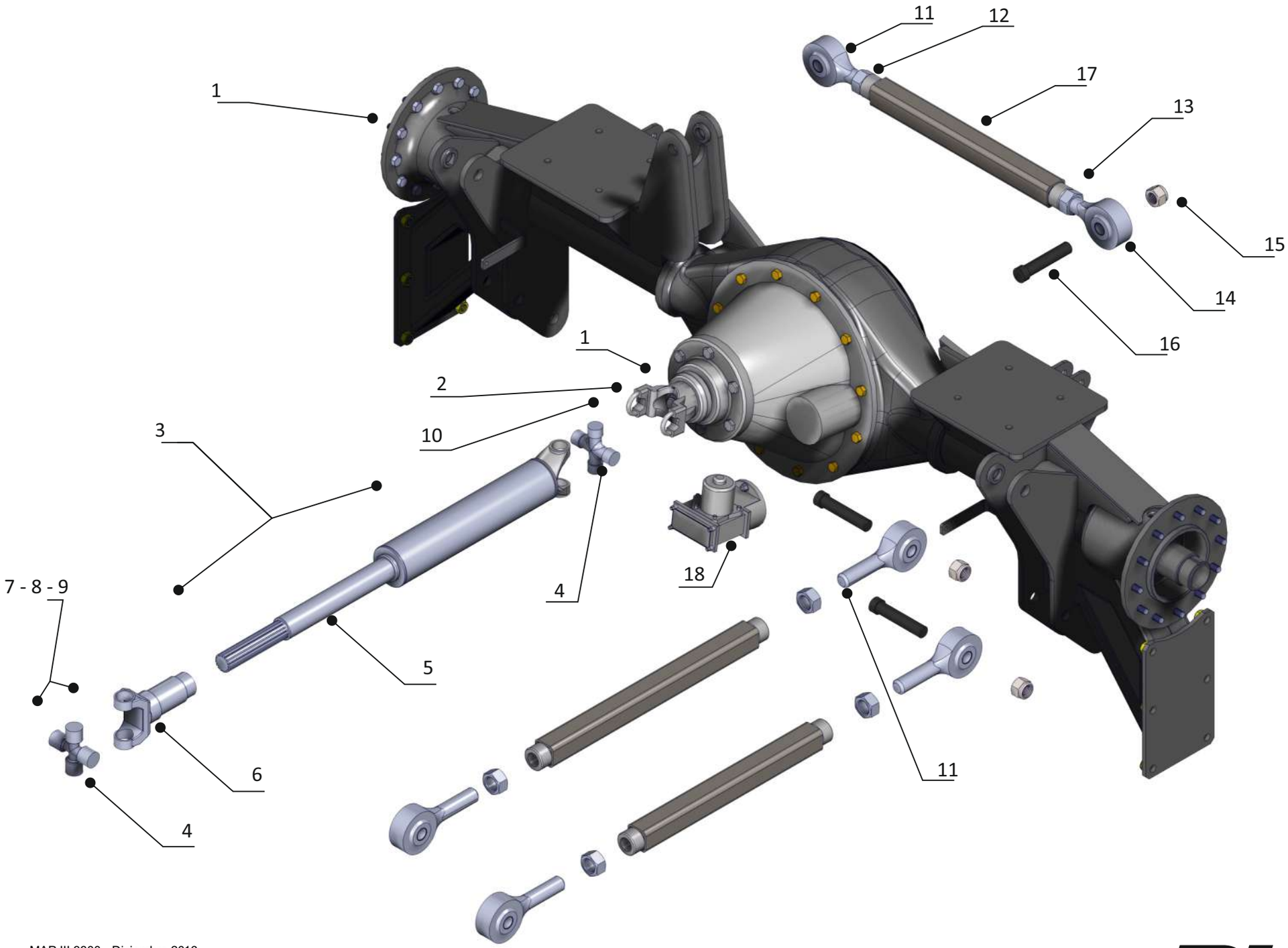

PLA

Nº ref.	Denominación	Código SAP	Nº ref.	Denominación	Código SAP
1	CONJ TREN TRASERO 3600 R46 2625	169555			
	PUENTE TRASERO T2625 R46 3600	169628			
1/A	NUCLEODIFERENCIAL	27706			
1/B	TUERCA PIÑÓN CON ARANDELA PLANA BISELADA	150555			
1/C	HORQUILLA DE PIÑÓN	150555			
2	RETÉN NÚCLEO DIFERENCIAL	12632			
3	BARRA DE MANDO 3500 DEUTZ-EATON	36562			
	BARRA DE MANDO 3500 JCB 750	36562			
4	CRUCETA CRC 104 (30.2 X 106.3) CHEVROLET, FORD F600/7000	14397			
5	PUNTA ESTRIADA	151349			
	HORQUILLA FIJA	14417			
	TUBO CENTRAL	14402			
6	HORQUILLA DESLIZANTE	155051			
7	TUERCA EATON X-9	14411			
8	ABRAZADERA	14412			
9	TORNILLOS X-8-699	14413			
10	GRAMPA 2563 (3/8” NF) DE CRUCETA 5 - 10 (FORD/CHEVROLET)	35101			
11	ROTULA DER. C/BOLA Y BUJE NUEVO	29841			
12	TUERCA EXAGONAL W 1”1/4 12 HPP DERECHA	18589			
13	TUERCA EXAGONAL W 1”1/4 12 HPP IZQUIERDA	18588			
14	ROTULA IZQ. C/BOLA Y BUJE NUEVO	29842			
15	TUERCA AUTOFRENANTE 1” NF	13098			
16	PERNO PARA RÓTULA	19461			
17	CONJ TENSOR TRANSVERSAL TRASERO	18861			
	CONJ TENSOR TRANSVERSAL DELANTERO	18860			
18	MOTOR DE ALTA/BAJA NEUMÁTICO	18451			

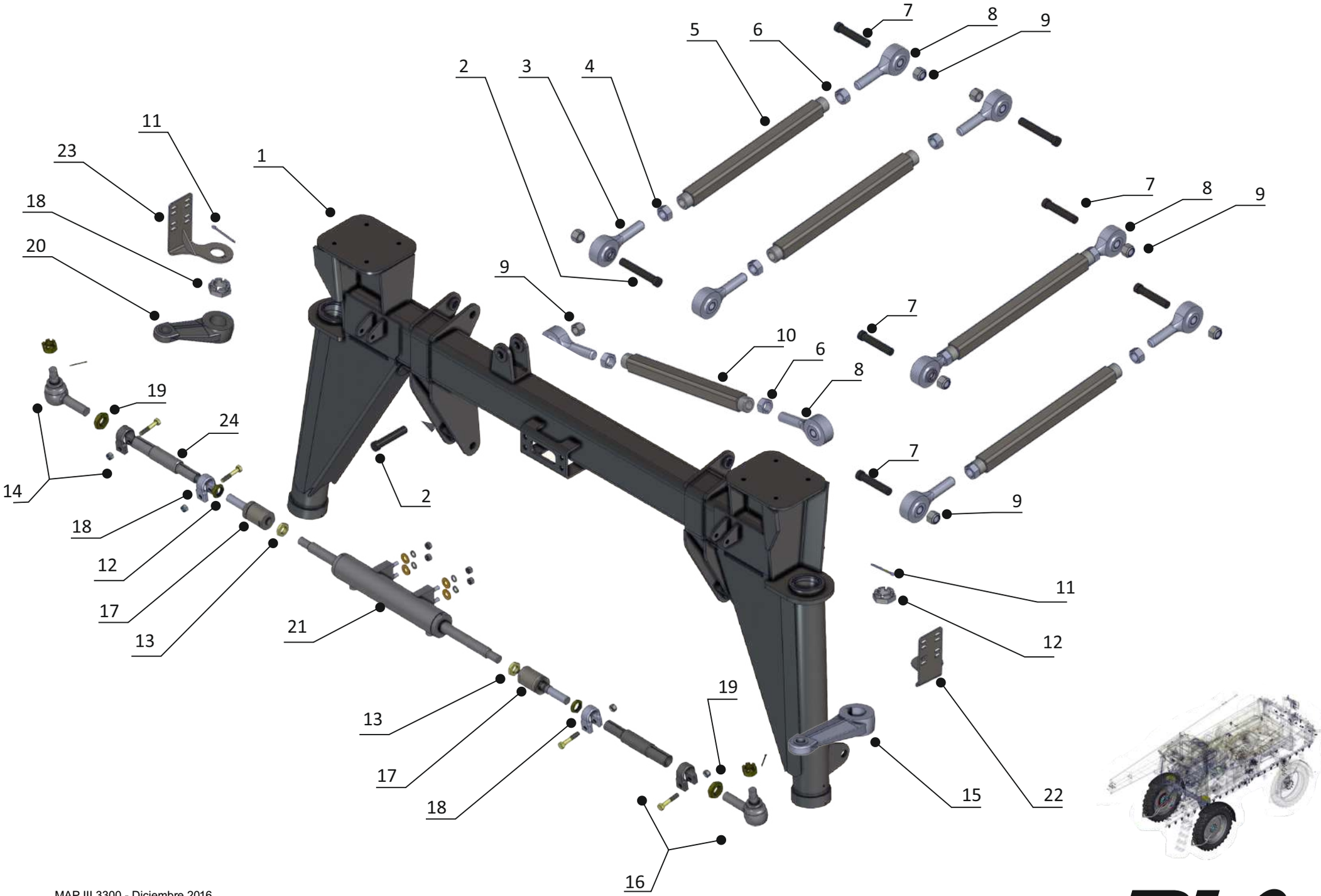

MAP III 3300 - Diciembre 2016

PLA

Nº ref.	Denominación	Código SAP	Nº ref.	Denominación	Código SAP
1	CONJUNTO TREN DELANTERO 3600 R46 2625	169553			
	CONJ. SOLDADO TREN DEL. 2625- DESP.155 R46	161397			
2	PERNO ROTULA TENS. DEL.	19546			
3	ROTULA DER. C/BOLA Y BUJE NUEVO	29841			
4	TUERCA EXAG 1 1/4 12 HL DER.	18589			
5	CONJUNTOTENSORDELANTERO(incluyeitems4y6)	18859			
6	TUERCA EXAGONAL W 1”1/4 12 HPP IZQUIERDA	18588			
7	PERNO P/ROTULAS TRAS.CHASIS	19461			
8	ROTULA IZQ. C/BOLA Y BUJE NUEVO	29842			
9	TUERCA AUTOFREN. 1” NF. ALTA 14HPP G0 5	13098			
10	CONJ TENSOR TRANSVERSAL DELANTERO	18860			
11	PASADOR DE ALETAS 4 x 50	13650			
12	TUERCA EXAG M30 x 1.5 IZQ.ALT 20mm 45 E/	13299			
13	CONTRATUERCA 1" X 14 UNF (10MM) GEOMET	33661			
14	EXTREMO DIR.ROSCA DER. M30 x 1.5	18561			
15	BRAZO DIRECCIÓN IZQUIERDO	29676			
16	EXTREMO DIR.ROSCA IZQ.M30X1.5	18560			
17	ROTULA CILINDRO DE DIRECCION 230 MM	28501			
18	COLLAR DE AJUSTE	28171			
19	TUERCA EXAGONAL DERECHA M 30 x 1,5	13298			
20	BRAZO DIRECCIÓN DERECHO	19353			
21	CILINDRO DE DIRECC. DOBLE VAST. C=250 MM	29673			
22	SOP MOVIL GUARDABARRO CHICO DEL IZQ	37549			
23	SOP MOVIL GUARDABARRO CHICO DEL DER	37550			
24	SEPARADOR CILINDRO DOBLE VASTAGO GIRO	35921			

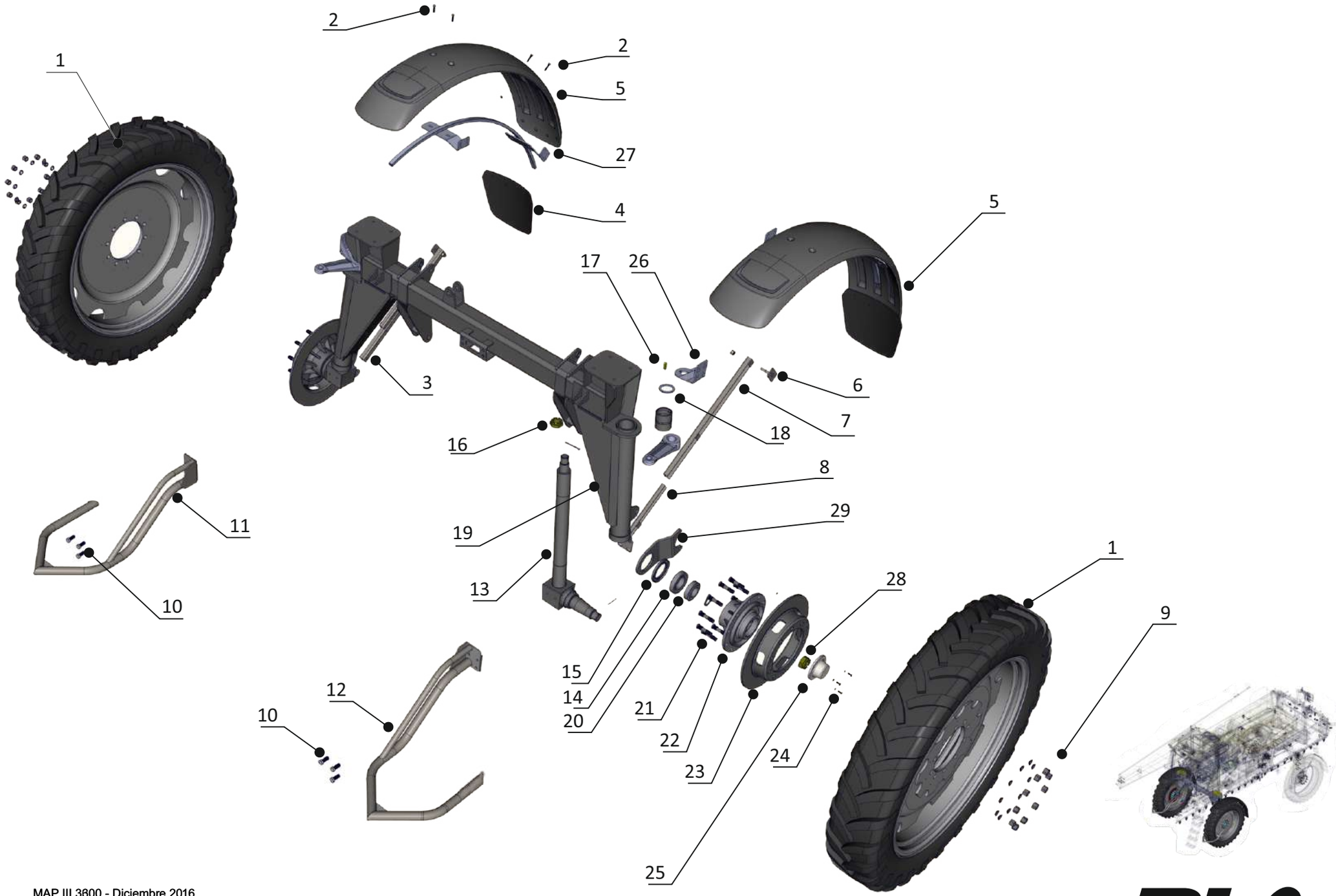
1
2
2
5
27
4
5
17
26
3
6
7
18
16
8
29
19
11
1
28
13
10
9
15
14
20
21
22
23
24
12
10
25

PLA

Nº ref.	Denominación	Código SAP
1	CUBIERTA 12.4 x 46 10T S/CAMARA	14460
	LLANTA DW 10 X 46 MECANICA	29437
2	BULON EX W 3/8" X 1 1/2" G5 GEOMET	12977
3	CONJ. CANAL INTERIOR	169506
4	GOMA PARAFANGO P/GUARDABARRO ROTOMOL.	37186
5	GUARDABARRO ROTOMOLDEADO GRANDE	36941
6	CONJUNTO FIJACIÓN RIENDA	169502
7	CONJ CANAL EXTERIOR DELANTERO 3600	169503
8	CONJ RIENDA CANAL INTERIOR	169506
9	TUERCA PARA LLANTA M22X2 Gº5 GEOMET	13416
10	BULON EX NF 1/2" X 1 1/4" G5 GEOMET	13256
11	CONJ ABRESURCO DEL DER R12.4X46	37464
12	CONJ ABRESURCO DEL IZQ R12.4X36	37465
13	CONJ.PUNTA EJE DER. COMPL.CON DISCO R46	161296
14	RODAMIENTO 30210 J2/Q SKF	32959
15	RETEN EJE100-ALOJ.150-ALT13LXNBR DBH9000	27764
16	TUERCA CASTILLO 1 3/4 NF G5 GEOMET	13096
17	CHAVETA DIN 6885 A 16X10X45	13677
18	ARANDELA DE AJUSTE ESPESOR 4.5	27373
19	CONJ. TUBO BAJADA 1.52 BT 30M 3500L	160235
20	RODAMIENTO SKF-32216-20,SI,NC,20	27763
21	BULON ESTRIADO M22X2X92G10.9 FOSFATIZADO	26913
22	MAZA DELANTERA	29408
23	RODAMIENTO SKF-32216-20,SI,NC,20	27763
24	BULON HEXAGONAL W1/4" X 3/4" G5 GEOMET	12917
25	TAZA DE ALUMINIO 3 AGUJ.	17033

Nº ref.	Denominación	Código SAP
26	CONJ SOPORTE GUARDABARRO DEL. R46	170809
27	CONJ SOPORTE GUARDABARRO GRANDE DER	169485
	CONJ SOPORTE GUARDABARRO GRANDE IZQ	169484
28	TUERCA CASTILLO 2" NF Gº5	13099
29	SOPORTE CALIPER DE FRENO	27480

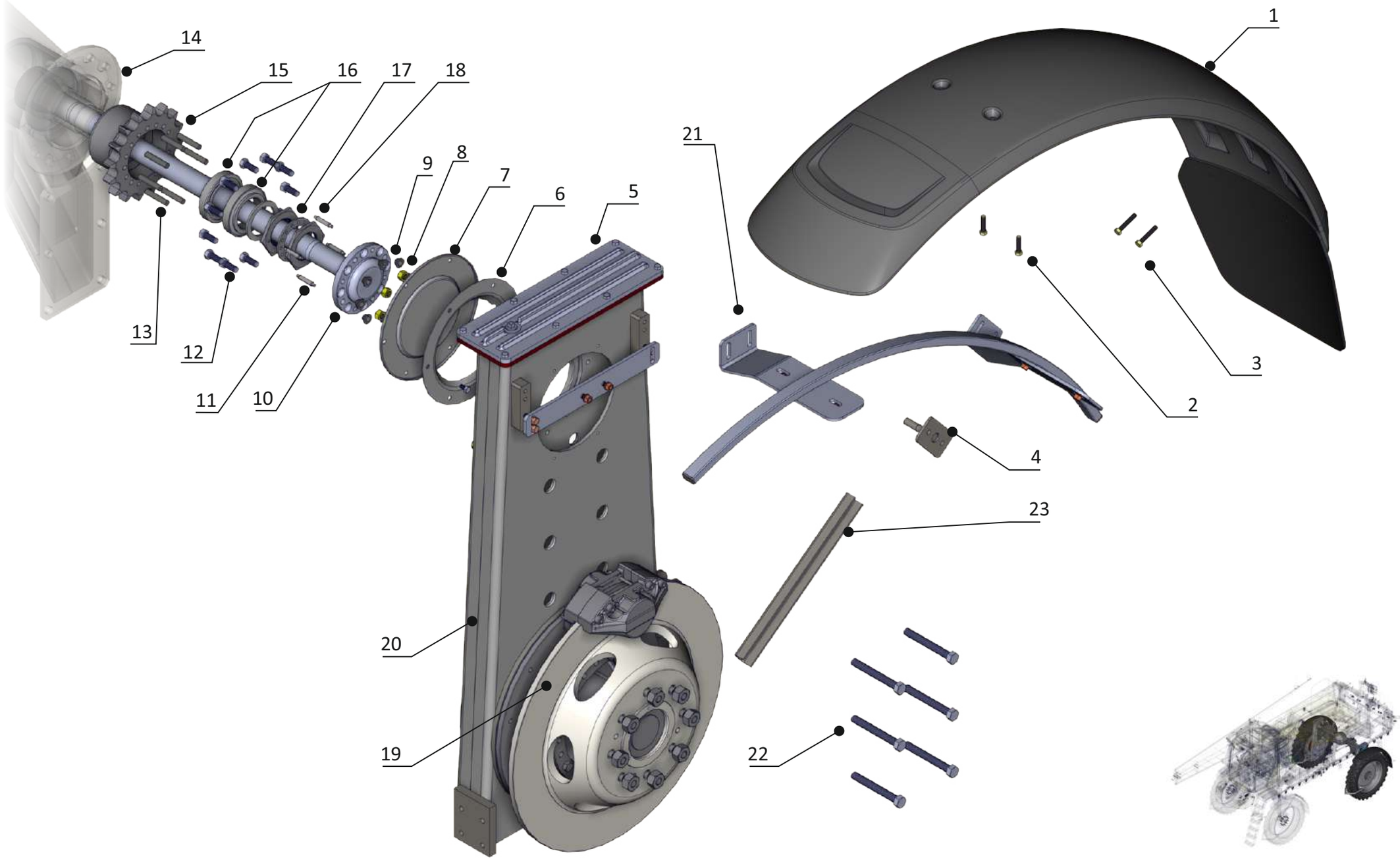

PLA

Nº ref.	Denominación	Código SAP	Nº ref.	Denominación	Código SAP
1	GUARDABARRO ROTOMOLDEADO CHICO	36940			
2	BULON EX W 3/8" X 1 1/2" G5 GEOMET	26105			
3	BULON EX W 3/8" X 2" G5 GEOMET	26107			
4	CONJUNTO FIJACION RIENDA	169502			
5	TAPA DE ALUMINIO BAJADA PERAS	59010			
6	TAPA DEFLECTORA BAJADA PERA	600861			
7	TAPA SUPERIOR BAJADA PERA	600860			
8	TUERCA EXAG 1/2" NF Gº5 GEOMET	26727			
9	CONO 1/2 P/ESPARRAGOS	13355			
10	PALIER EATON	18461			
11	ESPINA ELASTICA DIN 1481 10X36	28062			
12	BULON EX W 1/2" X 1 1/4" G5 GEOMET	26204			
13	ESPARRAGO 1/2" X 60	26875			
14	PUENTE TRASERO T2625 R36	167957			
15	CONJ. ENGRANAJE C/MAZA AYB Y ESPARRAGO	28446			
16	RODAMIENTO CONICO 32014 (TIMKEN/SKF)	12543			
17	ARANDELA LISA P/TUERCA CAÑONERA	155422			
18	TUERCA CAÑONERA	18406			
19	DISCO DE FRENO MECANIZADO	107102			
20	BAJADA TRASERA IZQ 3300	37652			
21	CONJ GUARDABARRO CHICO IZQ ROTOMOLDEADO	169492			
22	BULON EX NF 5/8 X 5 G5 GEOMET	26415			
23	CONJ CANAL EXTERIOR DELANTERO 3600	169503			

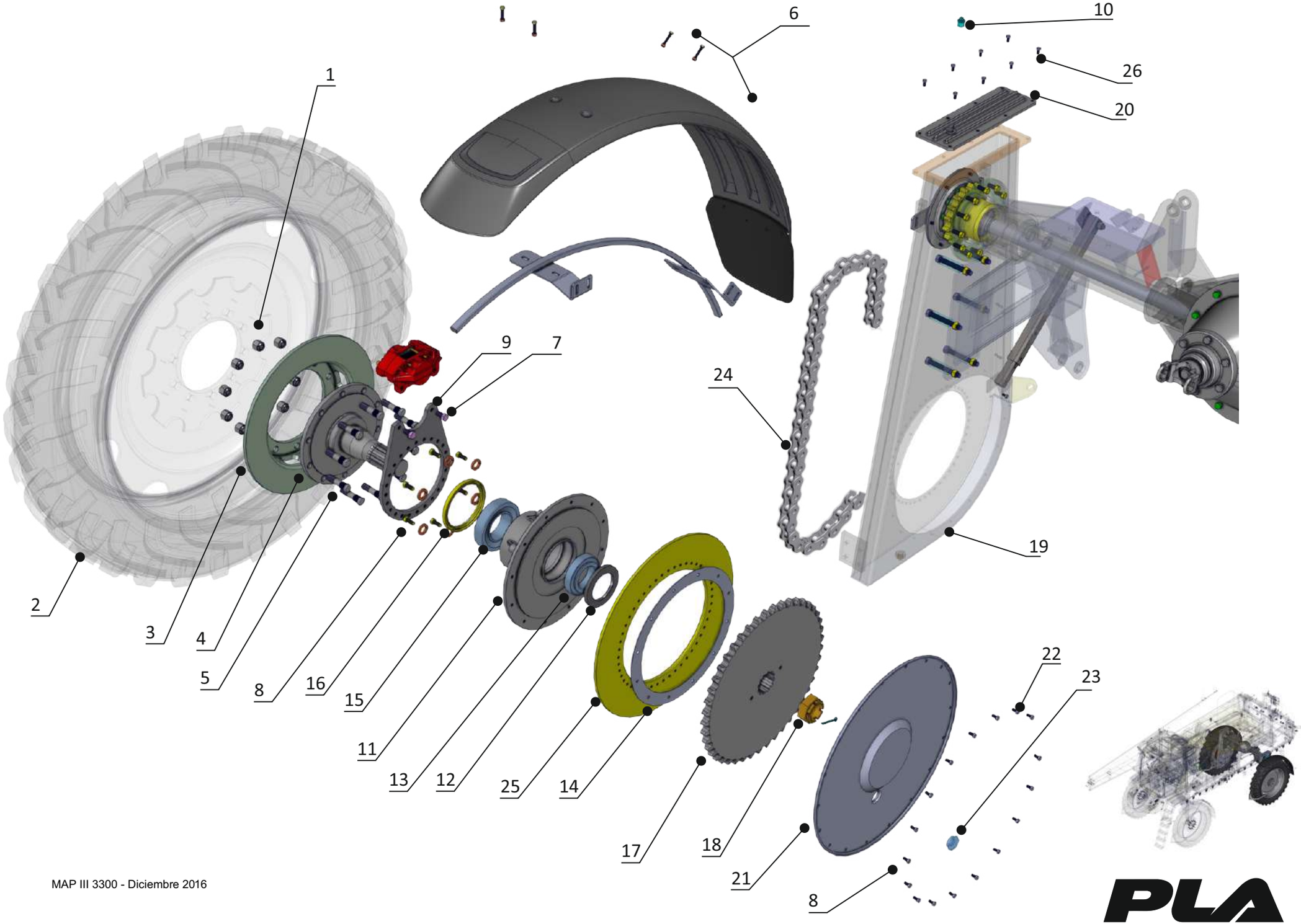

PLA

Nº ref.	Denominación	Código SAP	Nº ref.	Denominación	Código SAP
1	TUERCA PARA LLANTA M22X2 G#5 GEOMET	13416	27		
2	CUBIERTA 12.4 x 46 10T S/CAMARA	14460			
3	DISCO DE FRENO ROD. 46	29409			
4	PALIER MAZA TRASERA	29406			
5	BULON ESTRIADO M22X2X92G10.9 FOSFATIZADO	26913			
6	CONJ GUARDABARRO GRANDE ROTOMOLDEADO	169494			
7	BULON EX NF 5/8" X 1 1/4" G5 GEOMET	13128			
8	BULON EX W 1/2 X 1 1/4 G5 GEOMET	13007			
9	PORTA CALIPER GRANDE	10420			
10	TAPON MACHO 3/4" GALV	16907			
11	MAZA TRASERA	27466			
12	RETEN EJE 100 - ALOJ.150-ALT13LXNBR DBH9000	27764			
13	RODAMIENTO SKF - 32216-20,SI,NC,20	27763			
14	JUNTA MAZA TRASERA MOD MIM 200	19705			
15	RODAMIENTO 30210 J2/Q SKF	32959			
16	RODAMIENTO 32220 J2	29410			
17	RETEN SAV/DBH6623	29411			
18	ENGRANAJE Z=45 R46	29405			
19	TUERCA CASTILLO PALIER ROD. 46	29412			
20	BAJADA TRASERA DERECHA 3600 R46 2625	37653			
21	TAPA INSPECCION INF BAJADA TRAS	20272			
22	VISOR NIVEL DE ACEITE SIN TUERCA	12329			
23	BULON EX W 5/16 X 3/4 G5 GEOMET	12936			
24	CADENA ASA 120HE MAP 3600	29282			
25	ARO INFERIOR BAJADA TRASERA	20293			
26	BULON EX W 5/16" X 3/4" G5 GEOMET	12936			

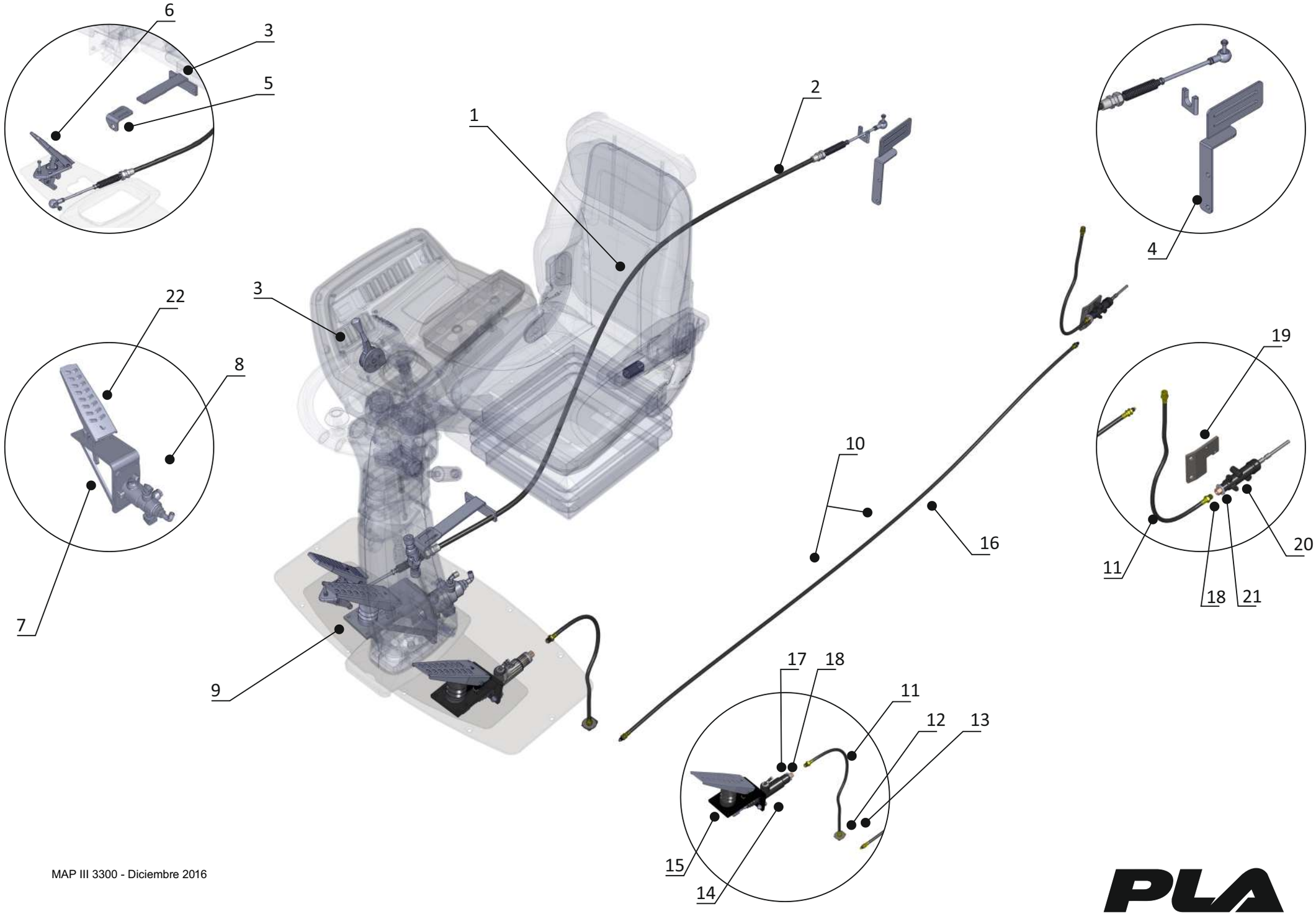

PLA

Nº ref.	Denominación	Código SAP	Nº ref.	Denominación	Código SAP
1	CONJ ACCION ACELERADOR PIE CABINA MAP3	170607			
2	CABLE ACELERADOR (MAP 3)	37772			
3	SOPORTE BANCADA CABLE	37777			
4	SOPORTE CABLE ACELERADOR EN MOTOR	37779			
5	PLACA SOPORTE CABLE ACELERADOR	37778			
6	PEDAL ACELERADOR A CREMALLERA	38480			
7	VÁLVULA PARA PEDAL FRENO	14912			
8	PEDALERA DE FRENO P/VALVULA	38481			
9	CONJ ACCION EMBRAGUE CABINA MAP3	170606			
10	CONJ ACCION SISTEMA DE FRENO CABINA MAP3	170605			
11	FLEXIBLE 10492	14798			
12	ARANDELA LISA 5/8 Ø30x17x2ESP GEOMET	13566			
13	CHAPA TRABA FLEXIBLE DIAM.12MM	14844			
14	BOMBA DE EMBRAGUE	37808			
15	KIT PEDAL DE EMBRAGUE C/BBA	170750			
16	FLEXIBLE LARGO EMBRAGUE	37806			
17	ARANDELA ALUMINIO DIN7603 AL-10-13,5-2,5	37807			
18	CONECTOR BOMBA DE EMBRAGUE	37805			
19	PLACA SOPORTE BOMBIN	38477			
20	BOMBIN DE EMBRAGUE	37809			
21	CONECTOR BOMBIN EMBRAGUE	37784			
22	CONJ VALVULA DE FRENO	170691			

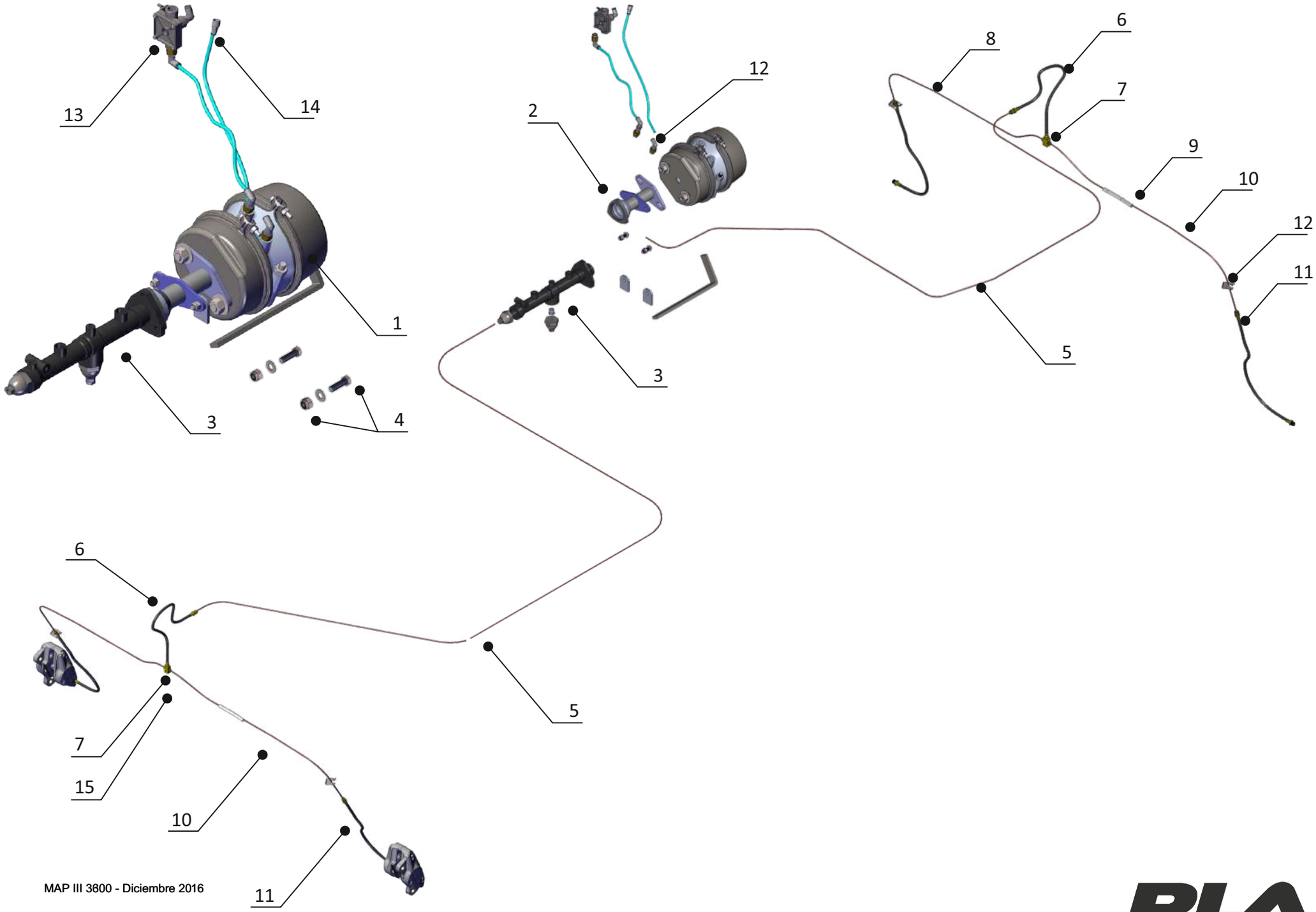

MAP III 3800 - Diciembre 2016

PLA

Nº ref.	Denominación	Código SAP	Nº ref.	Denominación	Código SAP
1	CAMARA DE SERVICIO 30 X 24.9 (R3135)	14993			
2	CONJ. ACOPLAMIENTO SPRING BRAKE	27471			
3	BOMBA DE FRENO SIMPLE	33865			
4	BULON EX W 3/8" X 1 1/4" G5 GEOMET	12976			
	ARANDELA LISA 3/8 GEOMET	27005			
	TUERCA AUTOFRENANTE M10 NEGRA	26342			
5	CAÑO COBRE 3/16 TRAMO 1	14831			
6	FLEXIBLE 10492 (DIFERENCIAL)	14798			
7	CONEXIÓN DE 3 BOCAS 3/8"-24 P/FRENO	14966			
8	TUERCA DE FRENO M10 X 1	14909			
9	ESPAGHETTI PVC INT.10MM	17381			
10	CAÑO COBRE 3/16 TRAMO 2	14831			
11	FLEXIBLE 10492 (DIFERENCIAL)	14798			
12	RACORD RAPIDO QSL-3/8-8	27478			
13	VÁLVULA DESCARGA RÁPIDA P/CONEX 3/8"	14914			
14	RACORD RÁPIDO QSF1/4-6-B	14988			
15	TUERCA DE FRENO M10 X 1	14909			

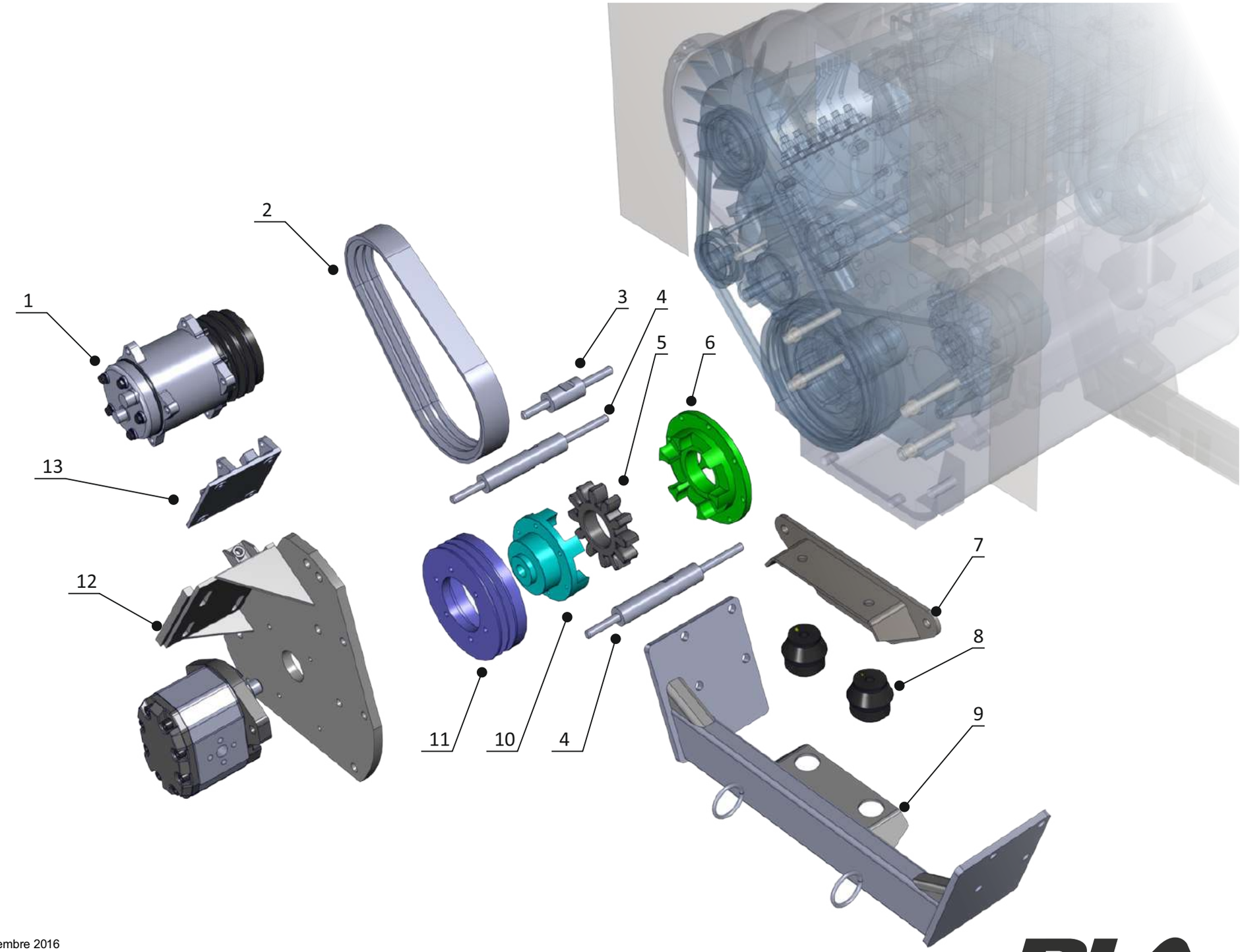
1
2
3
4
5
6
7
8
9
10
11
12
13
4

Nº ref.	Denominación	Código SAP	Nº ref.	Denominación	Código SAP
1	PERNO DISTANCIADOR 166 MM	38833			
2	CORREA AX53 DENTADA	17099			
3	PERNO DISTANCIADOR 166 MM. (GEOMET)	18740			
4	PERNO DISTANCIADOR 305 MM	100025			
5	GOMA M 4A (MANCHON ESTRELLA)	11596			
6	PIEZA COMANDO TUPAC C/BRIDA	20447			
7	CONJUNTO SOPORTE MOTOR	18895			
8	CONJ SOPORTE TACO MOTOR SH-A-75	15012			
9	CONJUNTO CRUCERO DELANTERO EATON	27828			
	CONJUNTO CRUCERO DELANTERO JCB	166447			
10	PIEZA COMANDADA TUPAC	11491			
11	MECANIZADO POLEA DOBLE P/DEUTZ	18768			
12	CONJ PLATINA FIJAC C/BASE A/AC	150338			
13	BASE COMPRESOR AIRE ACONDICIONADO	20383			

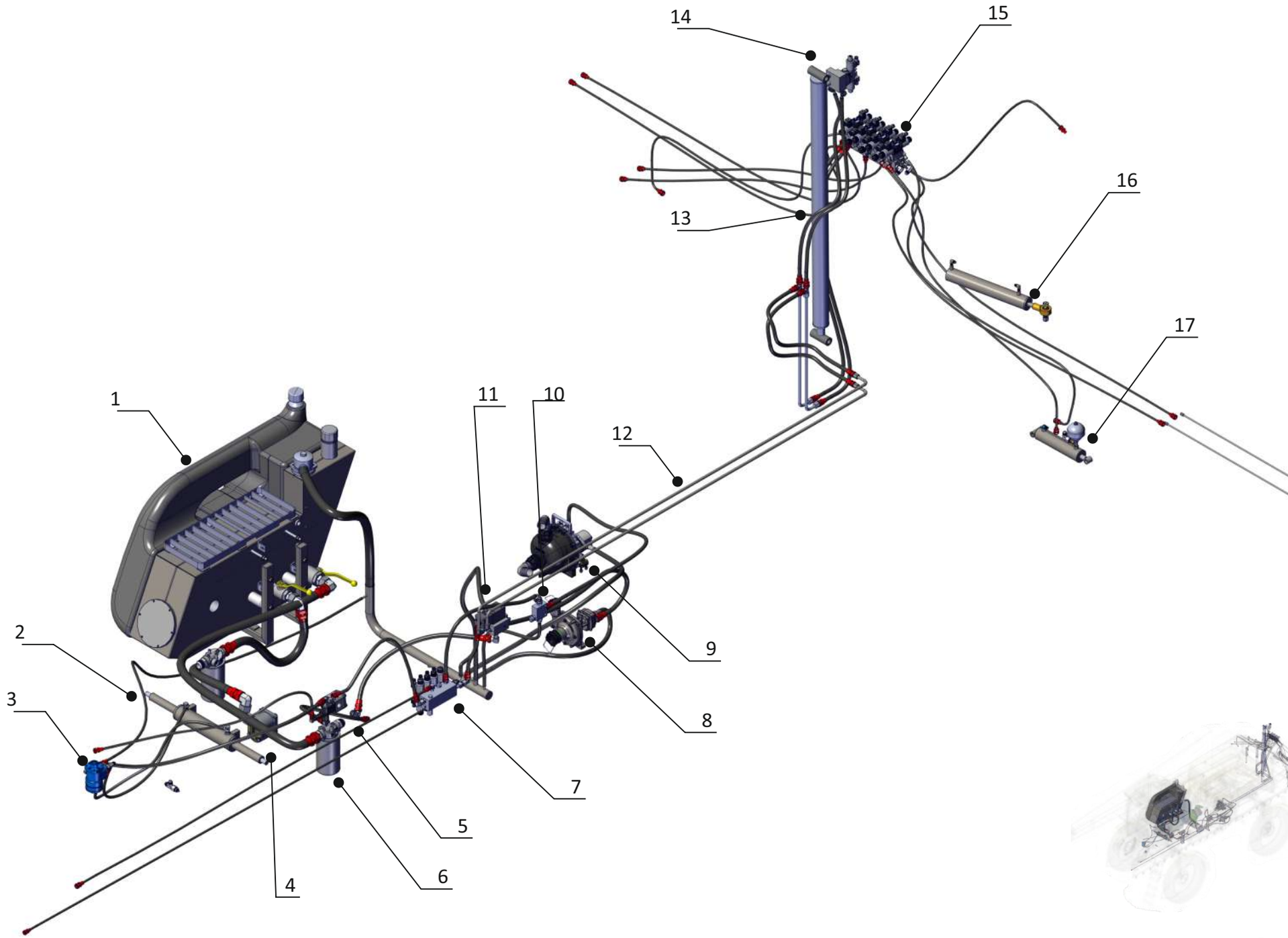

PLA

Nº ref.	Denominación	Código SAP	Nº ref.	Denominación	Código SAP
1	CONJ ARM COVER Y FIJ TANQUE DE ACEITE	169474			
2	CILINDRO DIRECCION DOBLE VASTAGO 3"	35265			
3	UNIDAD DIR L.SENSING VERION HSHKUS1605T1	12154			
4	BOMBA 38LTS TAPA LISA	11382			
5	BOMBA 52 LTS	11363			
6	FILTRO SUCCION C/VACM FS50 15/125 VCIV	11767			
7	CONJ ARM MANIFOLD 3 + 1 NUEVO	37053			
8	CONJ BOMBA DE PULVERIZAR HYPRO 9303	168458			
9	CONJ BOMBA DE CARGA BANJO	168460			
10	CONJ MANIFOLD BBA BANJO	152415			
11	CONJ ARM CETOP 5	400904			
12	CAÑO HIDR LATERAL	37112			
13	CILINDRO LEVANTA BOTALON MAP 3	37104			
14	CONJ ARMADO MANIFOLD BOTALON	37102			
15	CONJ ARM MANIFOLD 7 BT	37103			
16	CONJ ARM CILINDRO ALA EA P/SIST RESORTES	151884			
17	CONJ ARM CIL 45º C/PULMON P/ALAS 25/27	151889			

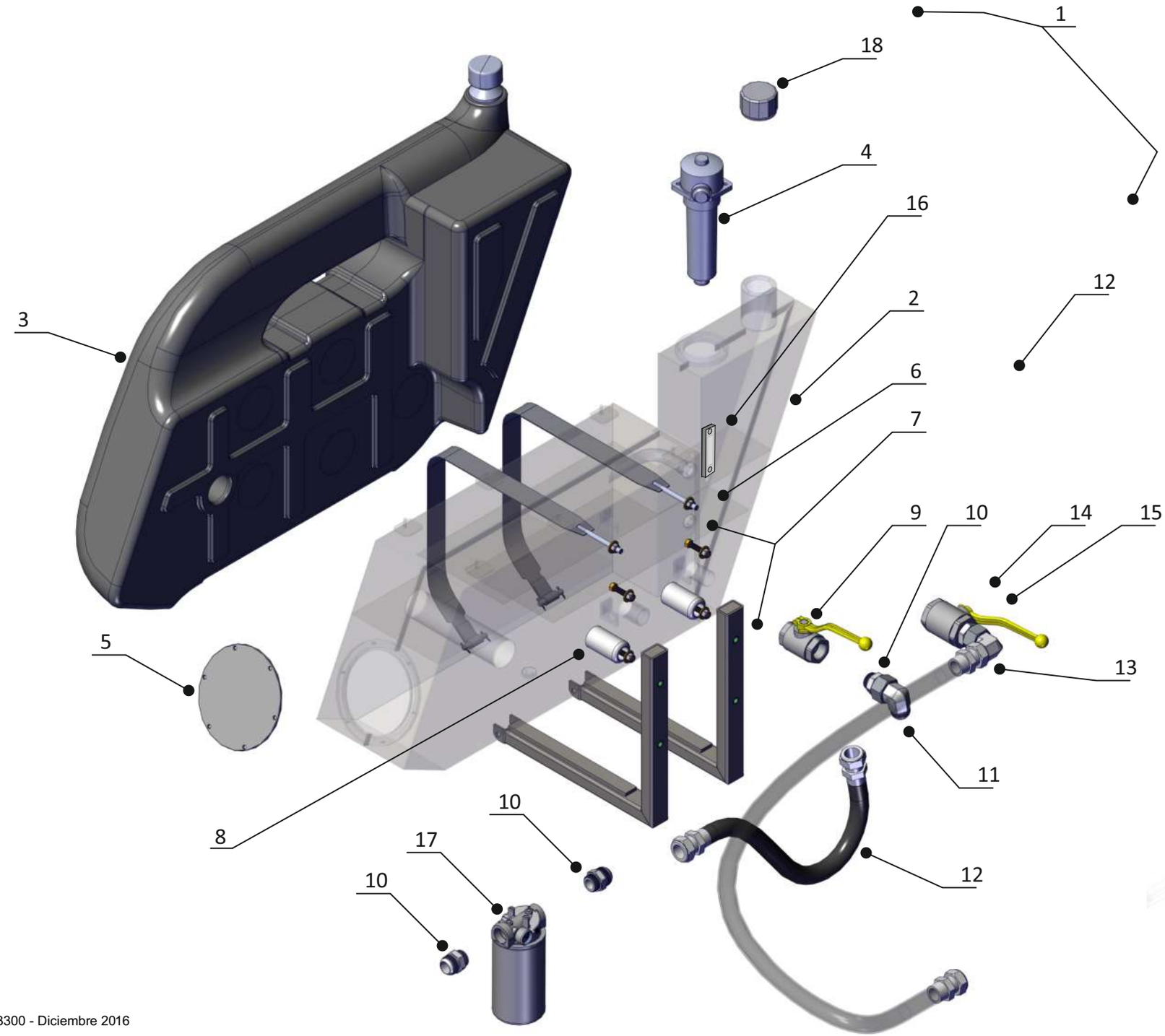

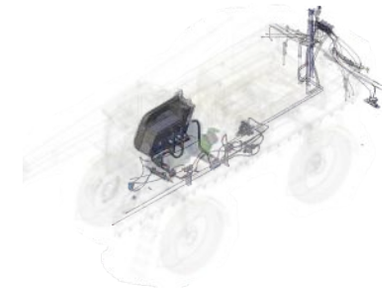

PLA

Nº ref.	Denominación	Código SAP	Nº ref.	Denominación	Código SAP
1	CONJ TANQUE DE COMBUSTIBLE 250 C/FIJACION	169389			
2	CONJ ARM TANQUE DE COMBUSTIBLE 250L	169267			
3	TANQUE DE ACEITE 160 L ROTOMOLDEADO	36865			
4	FILTRO DE ACEITE SOFIMA RFA 230	36914			
5	TAPA DE INSPECCION TANQUE HIDRAULICO	28379			
6	ZUNCHO TANQUE DE ACEITE	37185			
7	CONJUNTO SOPORTE TANQUE HIDRAULICO	169358			
	BULON EX W 1/2 X 2 1/2 G5 ZINCADO	13013			
	ARANDELA LISA 1/2 GEOMET	13564			
	TUERCA AUTOFREN.1/2 W.Gº5 DORRLTECH	13071			
8	GRILLON TANQUE ACEITE	37187			
9	LLAVE ESF LATON 1 1/4"NPT-TP-PP-PN40-GAS	15881			
10	ADAPTADOR (700) 741-20-20	11726			
11	CODO 90º (900) 911-12I-12	11797			
12	MANG 1 1/2" X 1750 CR-CR90° 1 7/8" PETROASPI	11654			
13	MANG 1 1/2"X 580 HG-CR90° 1 7/8" PETROASPIR	37057			
14	LLAVE ESF LATON 1 1/2"NPT-TP-PP-PN40-GAS	15679			
15	ADAPTADOR (700) 741-20-24	29822			
16	VISOR NIVEL DE ACEITE (LS 127 1-T-M10)	37314			
17	FILTRO SUCCION C/VACM FS50 15/125 VCIV	21121			
18	TAPA ACEITE HIDRAULICO C/FILTRO.	11454			

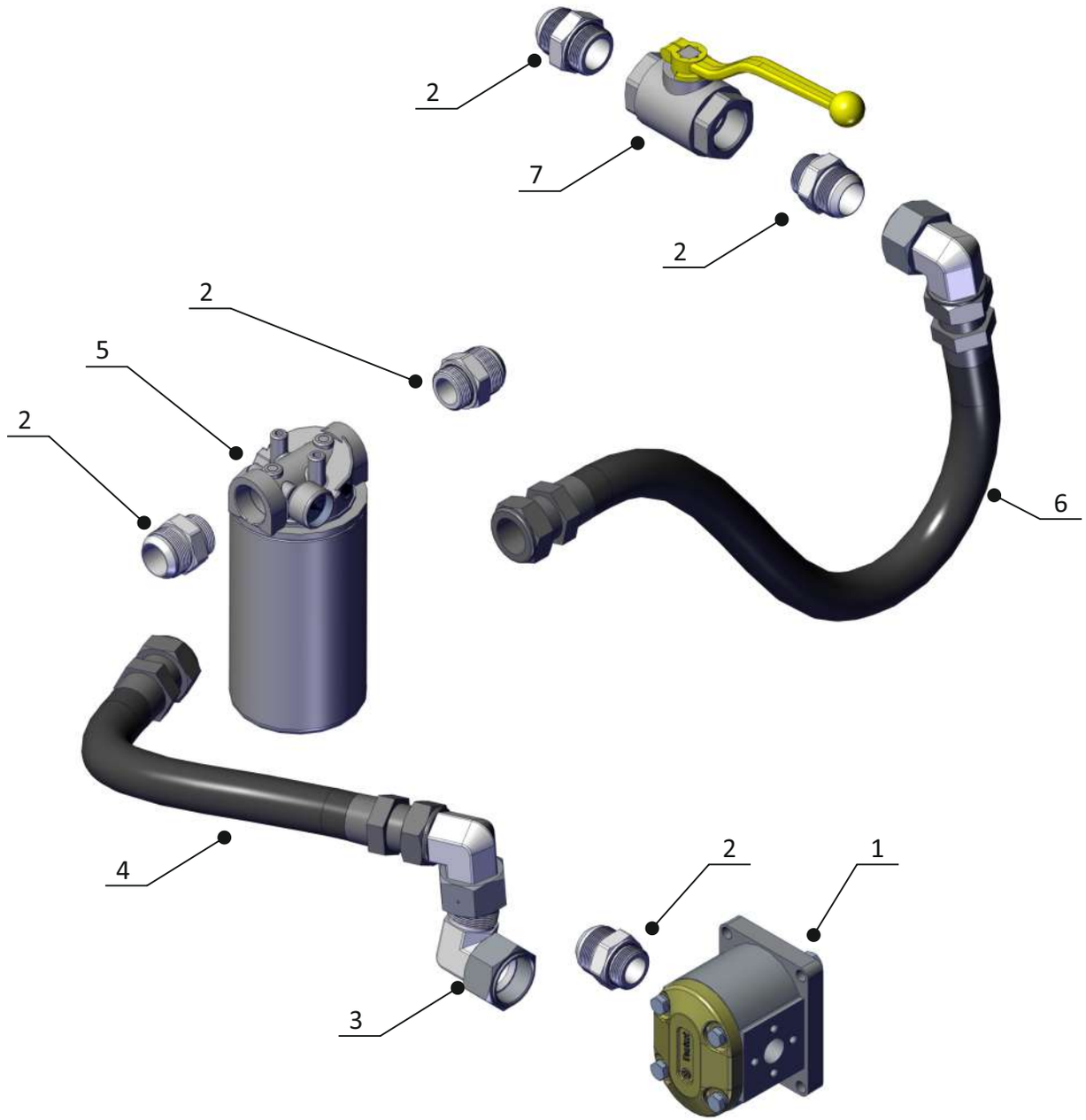

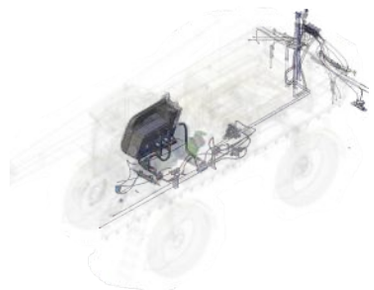

PLA

Nº ref.	Denominación	Código SAP	Nº ref.	Denominación	Código SAP
1	BOMBA 38LTS TAPA LISA(S38F1F10D10L)	20058			
2	ADAPTADOR (700) 741-20-20	11726			
3	codo HG 90	***			
4	MANG 1 1/2" X 1750 CR-CR90° 1 7/8" PETROASPI	37058			
5	FILTRO SUCCION C/VACM FS50 15/125 VCIV	21121			
6	MANG 1 1/2X1750 CR-CR90° 1 7/8 PETROASPI	37058			
7	LLAVE ESF LATON 1 1/4"NPT-TP-PP-PN40-GAS	15881			

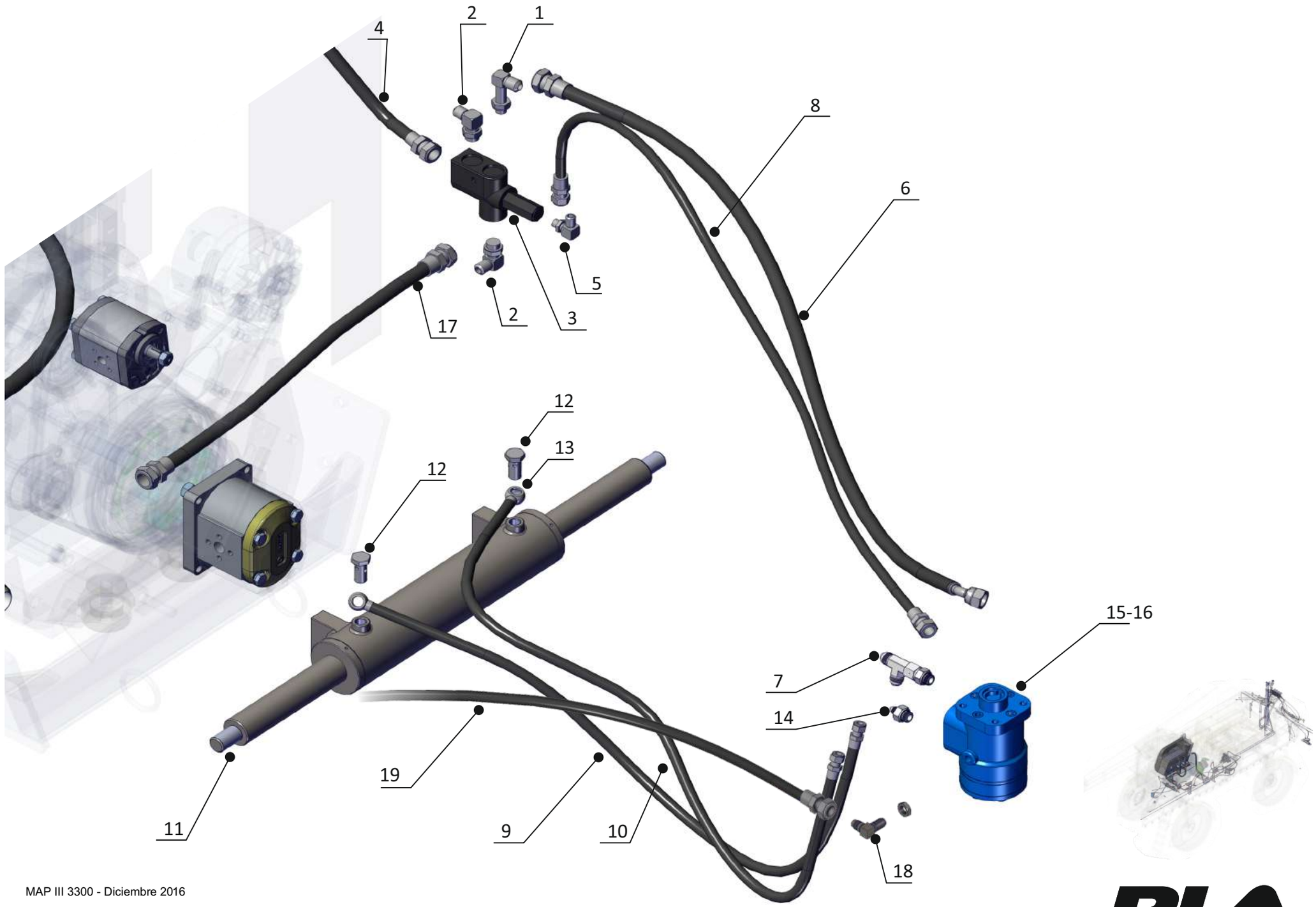

PLA

Nº ref.	Denominación	Código SAP	Nº ref.	Denominación	Código SAP
1	CODO 90º (900) L948-8-L6 L=72	21172			
2	CODO 90º (900) 948-6-6	21169			
3	VALVULA PRIOR VERION HSPR TA 80-7 7BAR	11995			
4	MANG 1/2" R2 X 830 HG-CR 90° UNF 7/8" JIC	37071			
5	MANG. 1/4" R1 X 3700 MF-MF NPT 1/4" X 18	21513			
6	MANG 1/2" R2 X 1400 HG-CR 45° UNF 7/8" JIC	37061			
7	TEE (1000) 1454-6-6-6	30273			
8	MANG 1/4" R1 X1600 HG-HG UNF 9/16" JIC	37067			
9	MANG. 3/8" R2 X 900 - UNF 3/4" JIC37 HG-A	11844			
10	MANG. 3/8" R2 X 1100 HG JIC 37 - OJO 16	12091			
11	CILINDRO DIRECCION DOBLE VASTAGO 3"	35265			
12	T.O.M. 16 (10064-M16)	11866			
13	ARANDELA ALUMINIO 16 X 22 X 1.3	13574			
14	ADAPTADOR (700) 748-6-6	11731			
15	UNIDAD DIR L.SENSING VERION HSHKUS1605T1	12154			
16	BULON HEX W 3/8 X 1" G5 GEOMET	12975			
17	MANG. 1/2" R2 X 550 HG-HG UNF 7/8" JIC	12037			
18	CODO 90 (900) 948-4-2	12130			
19	MANG 1/4" R1 X1600 HG-HG UNF 9/16" JIC	37067			

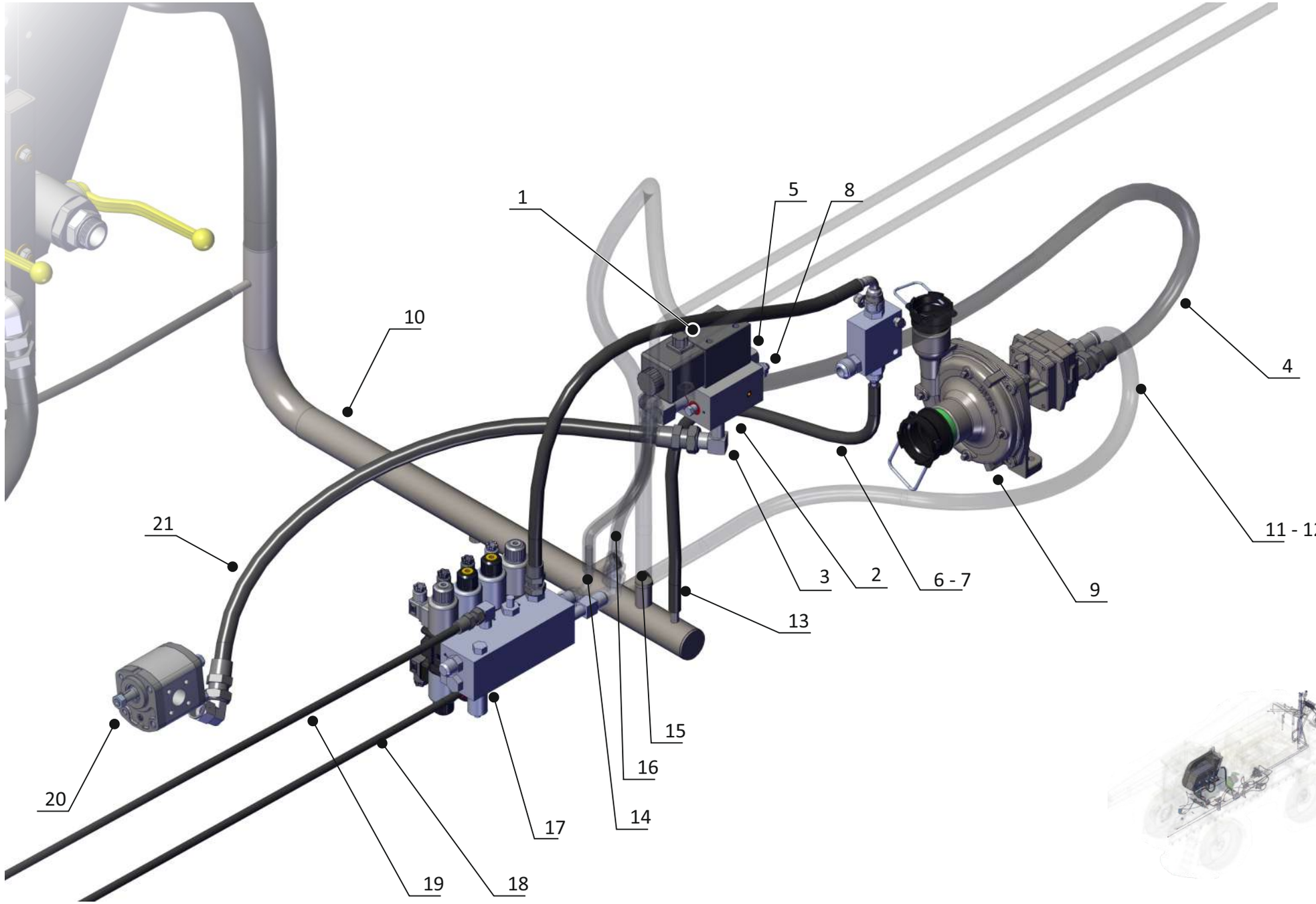

PLA

Nº ref.	Denominación	Código SAP	Nº ref.	Denominación	Código SAP
1	CONJUNTO ARMADO CETOP 5	400904			
1-1	TAPA HEMBRA 1"1/2 GALV.	21185			
1-2	ELECTRO CETOP 5	21184			
2	CONECTOR MINIMESS P/MEDIR PRESION TIPO C	12347			
3	CODO 90° 941 - 10 - 8	11832			
4	MANG. 3/4” R2 X 1200 CR-HG (UNF 1”1/16 J	12318			
5	TAPON MACHO 1/2” GALV	16906			
5	MANG. 3/4” R2 X 1400 CR-HG (UNF1”1/16 JI	11829			
6	CODO 90° L 941 - 10 - 8	11833			
7	MANG. 3/4” R2 X 1400 CR-HG (UNF1”1/16 JI	11829			
8	CARTUCHO LPC 7 250 BAR	12019			
9	BBA HYPRO INOX /MOTOR HIDR 9303S-HM5C	15402			
10	COLECTOR DE RETORNO	37105			
11	ABRAZ. SUPER PRESION 102 (28-34) P/ 1”	29951			
12	MANGUERA Ø 1” (DE HYPRO A CAÑO DE RETORNO)	15172			
13	MANGUERA DE RETORNO Ø 1/2"	36574			
14	MANG 1/2" R2 X 330 MF-CR 90° UNF 7/8" JIC	37119			
15	MANGUERA DE RETORNO (DE BBA BANJO A CAÑO DE RETORNO)	15172			
16	MANG 1/2" R2 X 300 MF-CR 90° UNF 7/8" JIC	37118			
17	CONJ ARM MANIFOLD 3 + 1 NUEVO	37053			
18	MANG 1/4" R1 X 3000 HG-HG UNF 9/16" JIC	37092			
19	MANG 1/4" R1 X 2600 HG-HG UNF 9/16" JIC	37070			
20	CONJ BOMBA 38 LTS	150334			
21	MANG 3/4" R2X1700 HG-CR 90 UNF 1 1/16" JIC	37093			

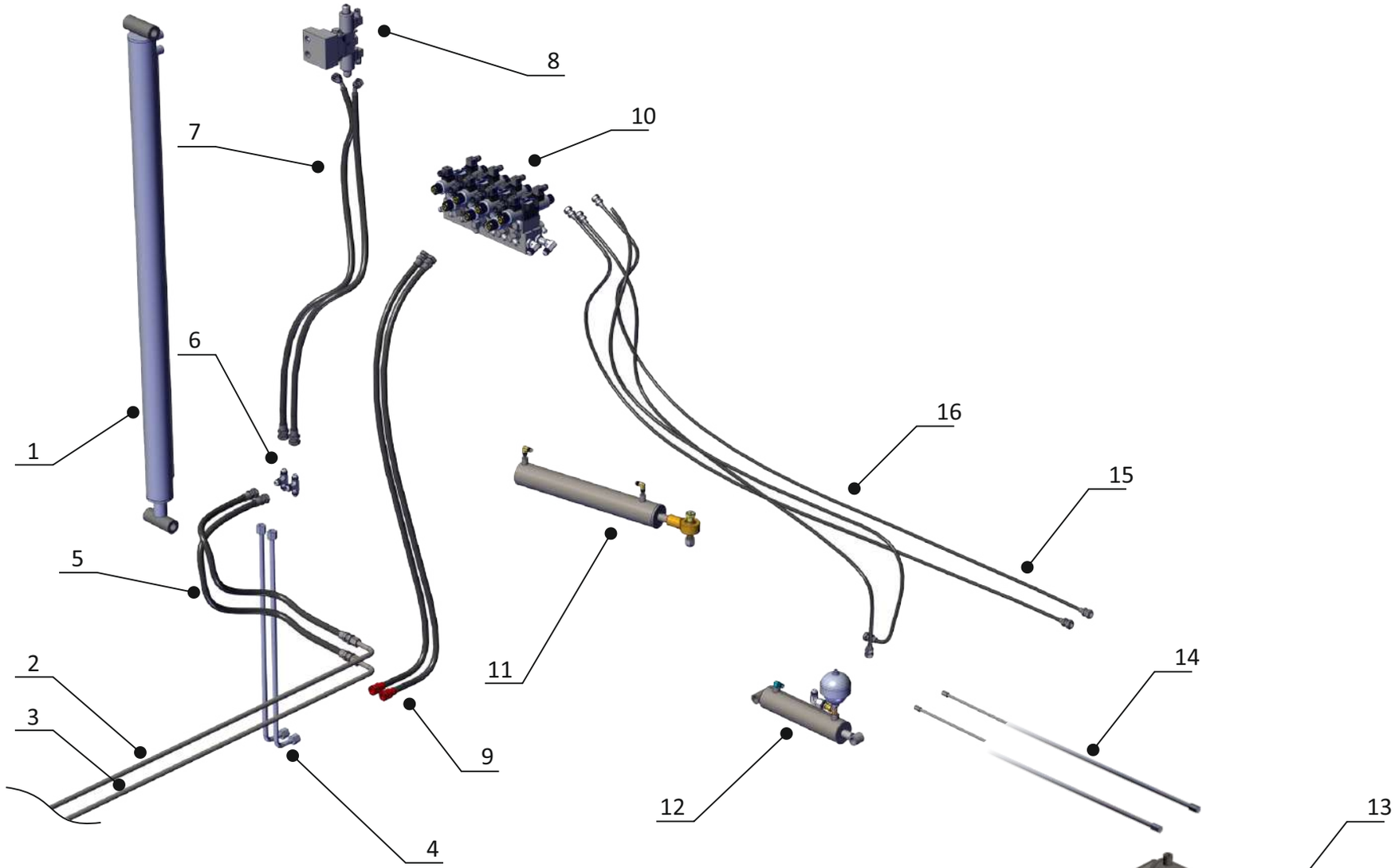

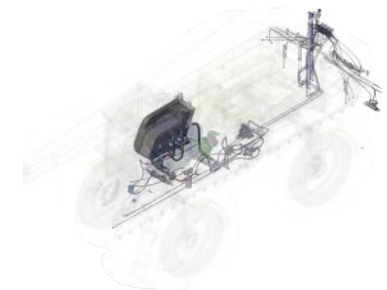

PLA

Sistema hidráulico (alas y traba botalón)

Nº ref.	Denominación	Código SAP	Nº ref.	Denominación	Código SAP
1	CILINDRO LEVANTA BOTALON MAP 3	37104			
2	CAÑO HIDRAULICO LATERAL CORTO	37113			
3	CAÑO HIDRAULICO LATERAL LARGO	37112			
4	CAÑO HIDR LATERAL BOTALON A MANIF 7	37052			
5	CODO 90º (900) 941-4-4	11799			
6	TEE (1000) 1444-8-8-8	37099			
7	MANG 1/2" R2 X 1850 HG-CR 90° UNF 7/8" JIC	37114			
8	CONJ ARMADO MANIFOLD BOTALON NUEVO	37102			
9	MANG 1/2" R2 X 1100 HG-CR 45° UNF 7/8" JIC	37115			
10	CONJ ARM MANIFOLD 7 BT. NUEVO	37103			
11	CILINDRO APERTURA ALAS 3" X 408	21858			
12	CILINDRO LEVANTE 45º 2 1/2 X 220	11320			
13	CILINDRO 2 1/2" X 408 LEVANTE ALIN NUEVO	30934			
14	CAÑO HIDRAULICO ALA 1 TRAMO	37100			
15	MANG 1/4" R1 X 2600 HG-HG UNF 9/16" JIC	37117			
16	MANG 1/4" R1 X 2300 HG-MF UNF 9/16" JIC	37116			

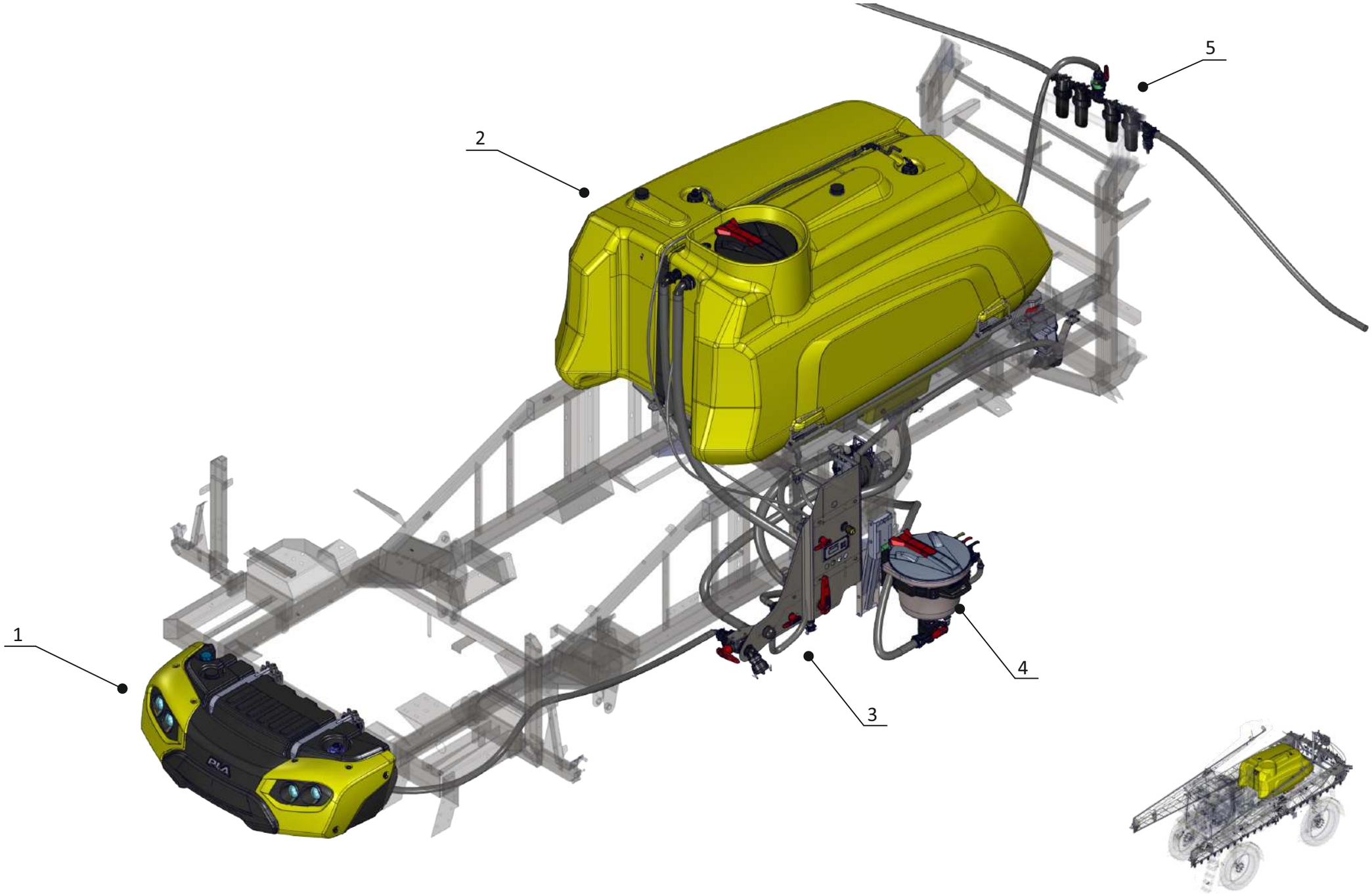

PLA

Nº ref.	Denominación	Código SAP	Nº ref.	Denominación	Código SAP
1	CONJUNTO TANQUE DE AGUA LIMPIA C/FIJACION	169363			
2	CONJ PM TANQUE DE PRODUCTO 3600	168220			
3	CONJ ARM SOPORTE PANEL DE PULVERIZACION	170791			
4	MIXER "NIAGARA" (5033301 ARAG)	35938			
5	CONJUNTO DE FILTROS EN BOTALON	165235			

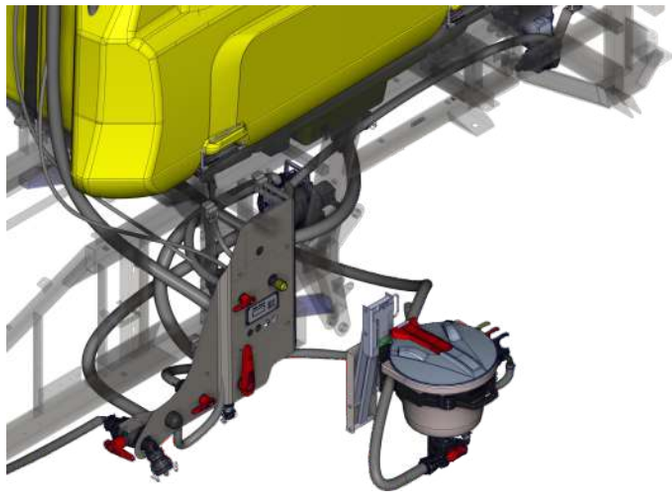

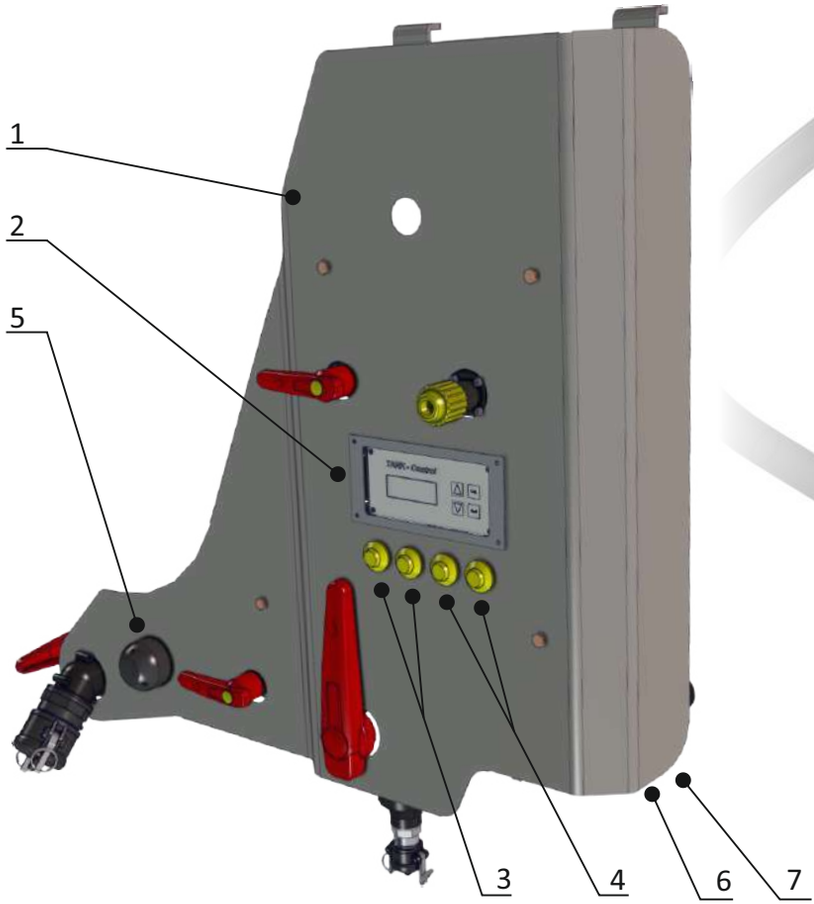
1
2
5
3
4
6
7

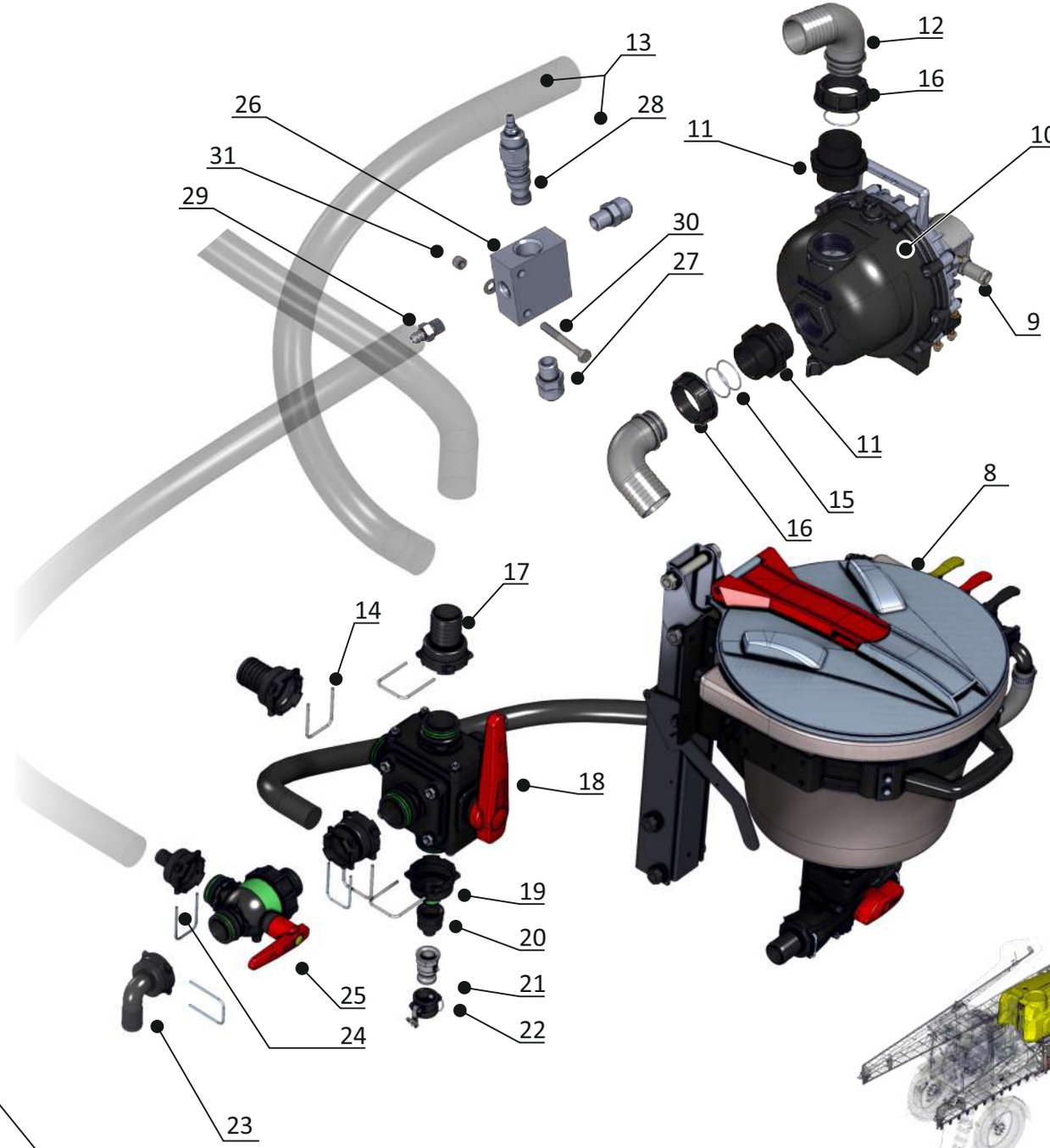
13
12
16
26
28
11
10
31
29
30
27
9
11
15
16
8
17
14
18
19
20
21
22
25
24
23

PLA

Nº ref.	Denominación	Código SAP
1	CONJUNTO ARMADO SOPORTE PANEL DE PULVERIZACION	170791
2	DISPLAY TANK CONTROL	29706
3	BOTON PULSADOR ENCENDIDO BOMBA DE CARGA Y PULVERIZAR	38831
4	BOTON PULSADOR ENCENDIDO LUZ MOTOR Y LUZ CONO	38851
5	CONEXION COMANDO EXTERNO GATO	38883
6	CONJ SUJECION PANEL DE PULVERIZAR	170790
7	CHAPA PANEL	38570
8	MIXER "NIAGARA" (5033301 ARAG)	35938
9	MOTOR HIDRAULICO P/BOMBA BANJO	152414
10	BOMBA DE CARGA (BANJO 200PHAC)	15224
11	NIPLE M-M 2" (2502070)	15300
12	RACORD CURVO 2 - TUERCA 2 (116750)	16045
13	CONJUNTO MANIFOLD BOMBA BANJO	152415
14	HORQUILLA TRABA T6(010006)	15334
15	ORING VIT.2.62X39.34 (G10071V)	16083
16	TUERCA 1"1/4 (2002050)	16049
17	RACORD RECTO C/ CONEXION H(1090750)	33642
18	VALVULA DE 5 VIAS T7 (453457S77)	36937
19	ACOPLE T7 H - RM 1" (249074)	36968
20	REDUCCION RH 1" - RM 3/4" (2452024)	36969
21	ACOPLE ADAPTADOR M 3/4"-3/4" H (18103A)	16574
22	TAPON ADAPTADOR M DE 3/4"(18103 H)	15550
23	RACORD CURVO T6 H - ESP 1 1/4 (1190632)	36967
24	RACORD RECTO CONEX."H" T6 ESP.1"	34004
25	SOPORTE CILINDRO DE DIRECCION R46	36966
26	MANIFOLD BOMBA BANJO	12271
27	ADAPTADOR (700) 741-10-8	11972
28	VALVULA REGULADORA DE CAUDAL	15230
29	TERMINAL DE BAJA (500) 510-8-8	12272
30	BULON EX W 3/8 X 2 3/4 Gº5 GEOMET	12982
31	TUERCA AUTOFREN.3/8 W.Gº5 DORRLTECH	13069

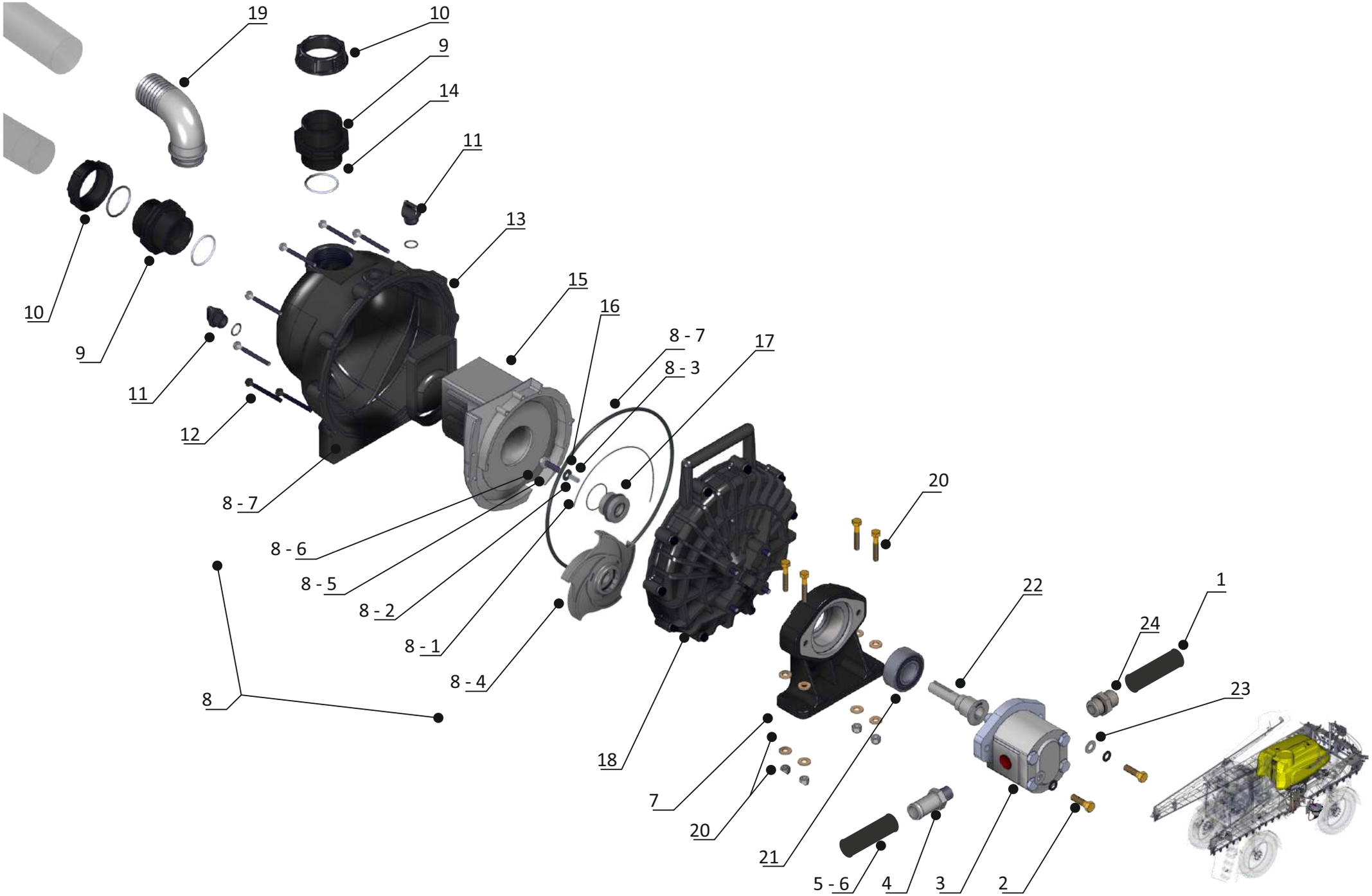
19
10
9
14
11
13
15
16
8 - 7
8 - 3
17
10
9
11
12
8 - 7
8 - 6
8 - 5
8 - 2
8 - 1
8 - 4
8
18
7
20
21
5 - 6
4
3
2
20
22
24
1
23

PLA

Nº ref.	Denominación	Código SAP
1	MANG. 3/4” R2 X 1200 CR-HG (UNF 1”1/16 J	12318
2	BULON EX W 3/8 x 1 1/2 G5 DORADO CON ARANDELA GROWER	12977
3	MOTOR HIDRAULICO P/BOMBA BANJO	15229
4	TERMINAL DE BAJA (500) 510-12-16	11654
5	ABRAZ. SUPER PRESION 102 (28-34) P/ 1”	29951
6	MANGUERA OILPRESS (20 - 25 mm) 1”	15143
7	PEDESTAL DE CAJA HIDRÁULICA	34633
8	KIT DE REPARACIÓN BOMBA BANJO	15267
8 - 1	SEGMENTO DE “O” RING	15267
8 - 2	“O” RING DE CABEZA DE TORNILLO	15267
8 - 3	ARANDELA DE ACERO INOXIDABLE	15267
8 - 4	TURBINA DE POLIPROPILENO PARA BBA. DE 5 ALETAS	15268
8 - 5	JUNTA DE PERNO DE TURBINA	15267
8 - 6	PERNO DE TURBINA DE ACERO INOXIDABLE	15267
8 - 7	“O” RING DE CUERPO DE BOMBA	15267
8 - 8	VÁLVULA DE RETENCIÓN	16583
9	ROSCA MACHO C/CONEXION H (NPT)	36535
10	TUERCA 1"1/4 (2002050)	16049
11	TAPÓN DE CEBADO / DRENAJE	
12	TORNILLO DE ACERO INOXIDABLE	
13	CONJUNTO CUERPO BOMBA DE POLIPROPILENO	
14	TORNILLOS DE VOLUTA DE ACERO INOXIDABLE	
15	CÁMARA DE VACÍO DE BOMBA DE POLIPROPILENO	16621
16	CHAVETA DE TURBINA	
17	KIT SELLOS BOMBA BANJO	15266
18	SOPORTE TRASERO BOMBA DE POLIPROPILENO	
19	RACORD 90º CONEXION MACHO(1191750)	36539
20	BULON EX W 5/16" x 1 3/4" G 5 DORADO CON ARAND. LISA Y T. AUT.	12940
21	RODAMIENTO	12524
22	EJE DE ADAPTADOR	16593
23	ARANDELA PLANA BISELADA 3/8 VUELO CHICO	13589
24	ADAPTADOR (700) 748-10-10	11680

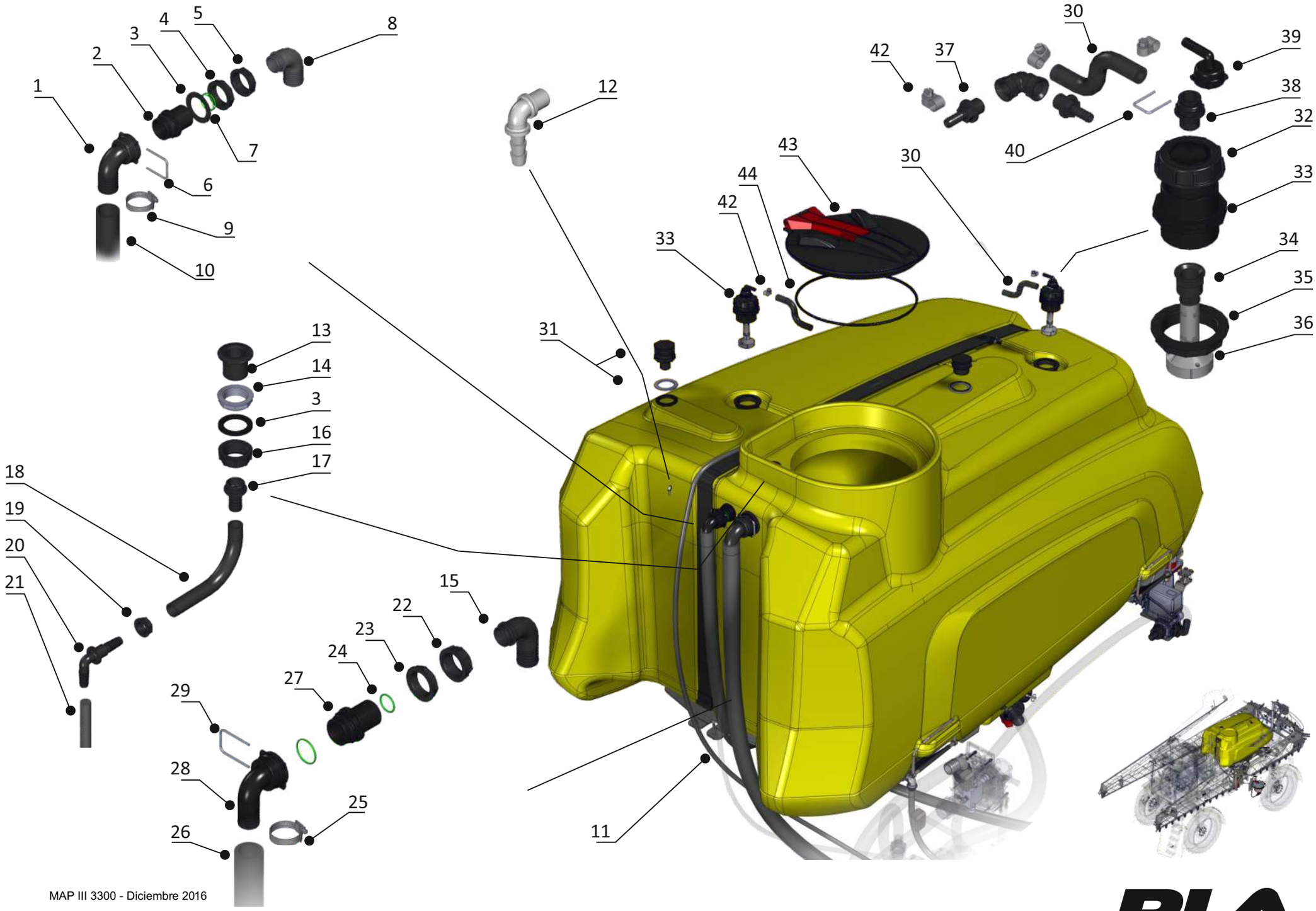
1
2
3
4
5
6
7
8
9
10
11
12
13
14
3
16
17
18
19
20
21
22
23
24
25
26
27
28
29
30
31
32
33
34
35
36
37
38
39
40
42
43
44
42
33
30

PLA

Nº ref.	Denominación	Código SAP
1	RACORD CURVO HEMBRA T6 (01190638)	35311
2	PASAPARED RM CON CONEXION M T6 (2491661)	36760
3	JUNTA PLANA DE GOMA 1 1/4 (G 40005)	16215
4	CONTRATUERCA 1"1/2 (2052060)	16052
5	TUERCA 1"1/2 (2002060)	16050
6	HORQUILLA TRABA T6(010006)	15334
7	O-RING 3MM I29MM P/RAC 1"1/2(G10061V)	16032
8	RACORD CURVO 1 1/2 -TUERCA 1 1/2"	16044
9	ABRAZ. METALICA 1"1/4-1"1/2 (40-60)	13701
10	MANGUERA PETROSPIR 1 1/2"	36574
11	MANGUERA PARKER 7095-50200 1/2"	28564
12	CODO CON ESPIGA DE 1/4" Y ROSCA 1/8"	20729
13	RACORD DESAGÜE TANQUE 1 1/4" (220050)	16213
14	CONTRATUERCA 1 1/4" (2052050)	16214
15	JUNTA PLANA DE GOMA 1 1/4" (G 40005)	16215
16	TUERCA 1"1/4 (2002050)	16049
17	RACORD RECTO 3/4 “- TUERCA 1 1/4"	16569
18	MANGUERA 3/4"	15171
19	TUERCA 1/2"(118215)	16124
20	RACORD CURVO 1/2"	16124
21	MANGUERA CRISTAL 14 X 20	15165
22	TUERCA 2" (2002070)	16051
23	CONTRATUERCA 2" (2052070)	16053
24	ORING VIT.2.62X39.34 (G10071V)	16083
25	ABRAZADERA METÁLICA (50-70)	13725
26	MANGUERA PETROSPIR 2"	36575
27	PASAPARED RM CON CONEXION M T7 (2491771)	36762
28	RACORD CURVO 2 - TUERCA 2 (116750)	16045
29	HORQUILLA T7 (10007)	33614
30	MANGUERA PARKER 7095-50200 1/2"	28564
31	VALVULA RESPIRACION C/ESF. FLOTANTE (504)	16174
32	ROSCA CON TUERCA 2 1/2 (2502080)	37142
33	TAPA 2 1/2" (2102080)	37141
34	REDUCCION RH 3/4 - RH 3/8 (2352031)	36758
35	JET GIRATORIO LAVA TANQUE (510120)	16211
36	CONTRATUERCA 2 1/2 (2052080)	37143
37	RACORD RECTO RM 1/2 - ESP 1/2	36751
38	CONECTOR RM 3/4- MACHO T3 (249133)	36757
39	RACORD CURVO 1/2" - HEMBRA T3 (1190313)	36748
40	HORQUILLA T3 (10003)	33950
41	CODO H-H 1/2 (120 2022)	18109
42	ABRAZ. METALICA 1/2" (10-20)	13698
43	TAPA REBATIBLE P/TANQUE (356260)	16081
44	JUNTA PARA TAPA REBATIBLE	16190

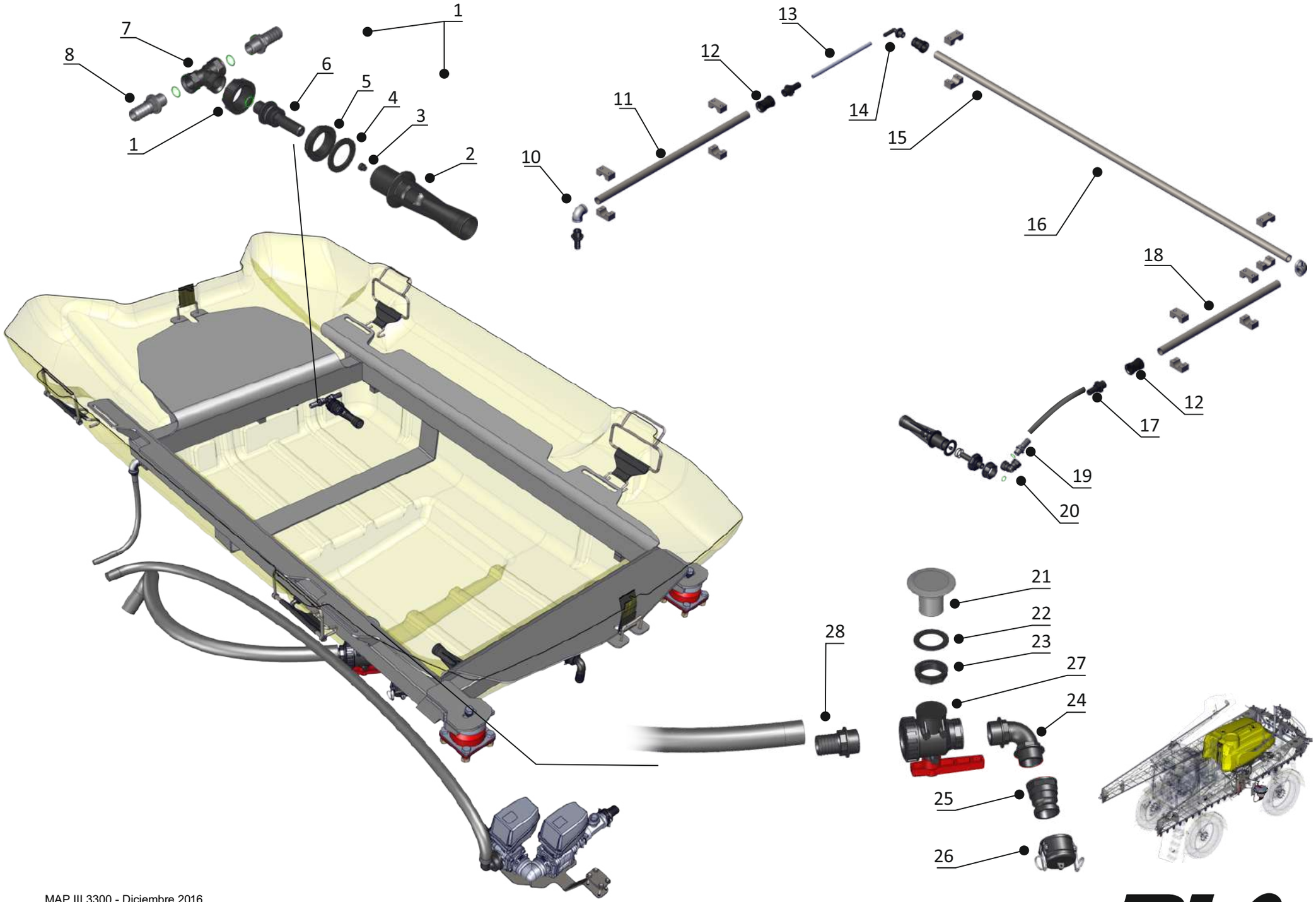

PLA

Nº ref.	Denominación	Código SAP
1	CONJUNTO AGITADOR HIDRAULICO DELANTERO	168872
2	AGITADOR HIDRAULICO ARAG (502165)	16403
3	CUPLA 1/2" (ARAG 230 2020)	18111
4	CONTRATUERCA 1 1/4" (2052050)	16214
5	TUERCA 1 1/4" (2002050)	16049
6	RACORD RECTO RM 1/2" - ESP 3/4" (1032220)	16134
7	TEE HEMBRA 1/2"	18063
8	RACORD PLAST RM 3/4" - ESP 3/4"	18044
9	TUERCA 1"1/4 (2002050)	16049
10	CODO H-H 1/2 IPS	18062
11	MANGUERA PULVEPRESS M.S.L 3/4.	15171
12	CUPLA 3/4" (2302030)	27777
13	CONJUNTO ARM. ALIMENTACION AGITADOR	169441
14	CODO RM 1/2" - ESP 3/4" (1132220 ARAG)	16521
15	REDUCCION H-H 3/4" - 1/2" (2352032)	28864
16	CAÑO 3/4" X 1650 MM ROSCADO	169640
17	RACORD RECTO RM 1/2" - ESP 3/4" (1032220)	16134
18	CAÑO 3/4" X 550 MM ROSCADO	169638
19	RACORD RM 3/4" - ESP 3/4" (1032320)	36783
20	CODO H-H 1/2" (120 2022)	18109
21	ANTITORBELLINO 2" (5042107)	16066
22	GUARNIC.PLANA 59X84X4(G 40007) P/ 2"	16035
23	CONTRATUERCA 2" (2052070)	16053
24	CODO 90º RM 2 - RM 2 (1232077)	16119
25	ADAPTADOR M-R H 2" (18107A)	15746
26	TAPON P/ADAPT MACHO 2" (18107H)	15657
27	VALVULA ESFERICA 2" 3 VIAS (4542237)	15599
28	RACORD RECTO RM 2 - ESP 2 (1032750)	16208
29	MANGUERA PETROSPIR 2"	36575

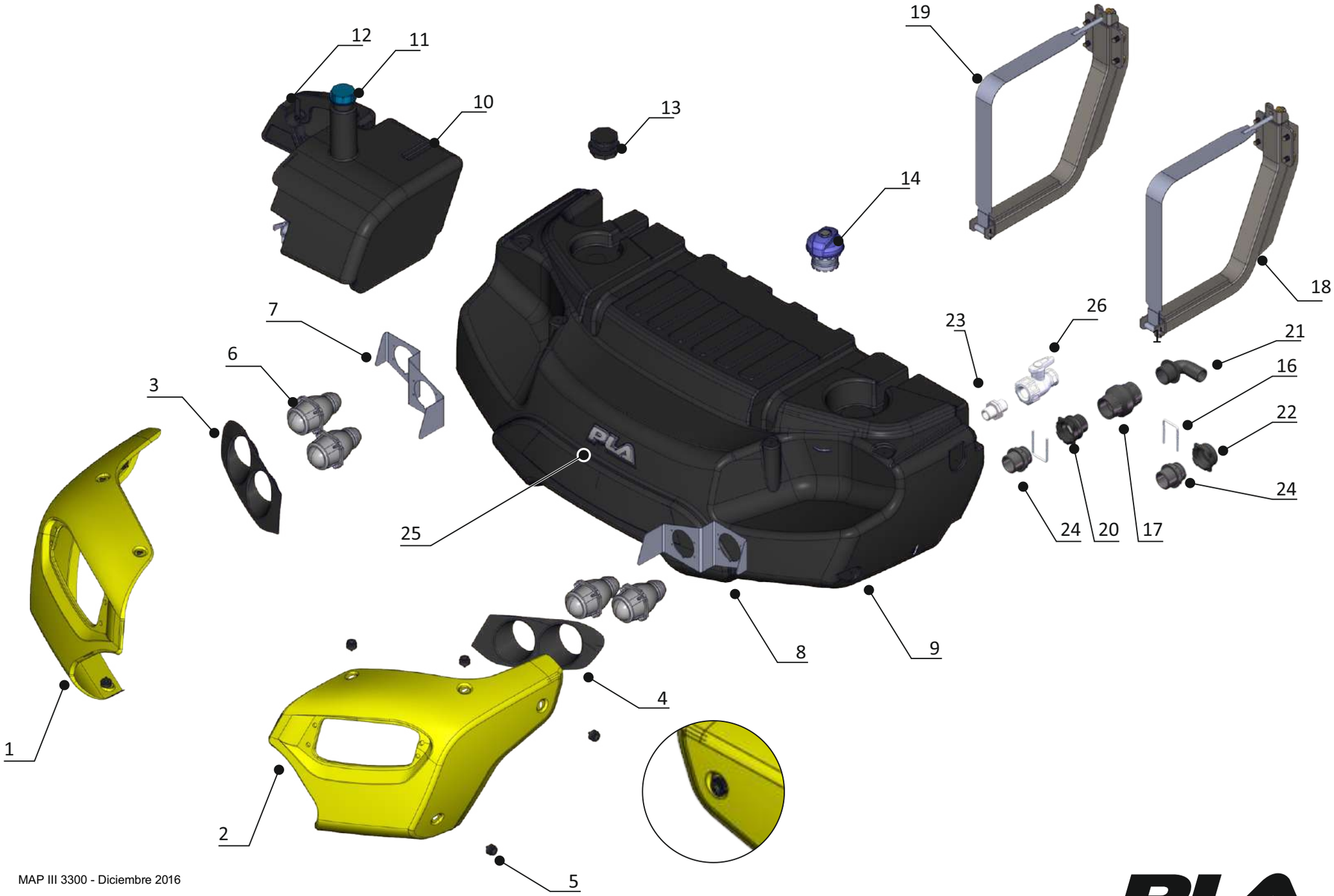

MAP III 3300 - Diciembre 2016

PLA

Nº ref.	Denominación	Código SAP
1	MASCARA DER TROMPA	36875
2	MASCARA IZQ TROMPA	36874
3	MASCARA IZQ FARO TROMPA	36887
4	MASCARA DER FARO TROMPA	36876
5	TOPE DE GOMA DIAM 30X10X10 ESP (TROMPA)	37545
	TORNILLO M6 X 1 X 30 DIN 9427 8.8 GEOMET	37562
6	FARO DELANTERO AMA	36878
7	SOPORTE FAROS DER TROMPA	36883
8	SOPORTE FAROS IZQ TROMPA	36882
9	TANQUE DE AGUA LIMPIA ROTOM. MAP 2016	36683
10	TANQUE LAVAMANO ROTOMOLDEADO	36863
11	CANILLA LAVAMANOS (8965190)	36916
12	TAPA TANQUE LAVAMANO	36864
13	VALVULA RESPIRACION C/ESF. FLOTANTE	16174
14	TAPA DE TANQUE DE AGUA	38703
15	RACORD CURVO RM 1 1/4" - ESP 1 1/4"	16266
16	HORQUILLA T5 (10005)	33947
17	VALV ANTIRRETORNO 1 1/4 “	16397
18	CONJUNTO SOPORTE TROMPA	169332
19	ZUNCHO TANQUE DE AGUA LIMPIA	37188
20	ROSCA MACHO C/CONEXION H T5	33958
21	TAPON HEMBRA T5	16266
22	ROSCA MACHO C/CONEXION H T5	36952
23	ROSCA CON TUERCA	36884
24	ROSCA MACHO C/CONEXION H T5	34335
25	INSIGNIA PLA TROMPA	36877

Nº ref.	Denominación	Código SAP
1	VALVULA ESFERICA 2V - 3/4"	36945

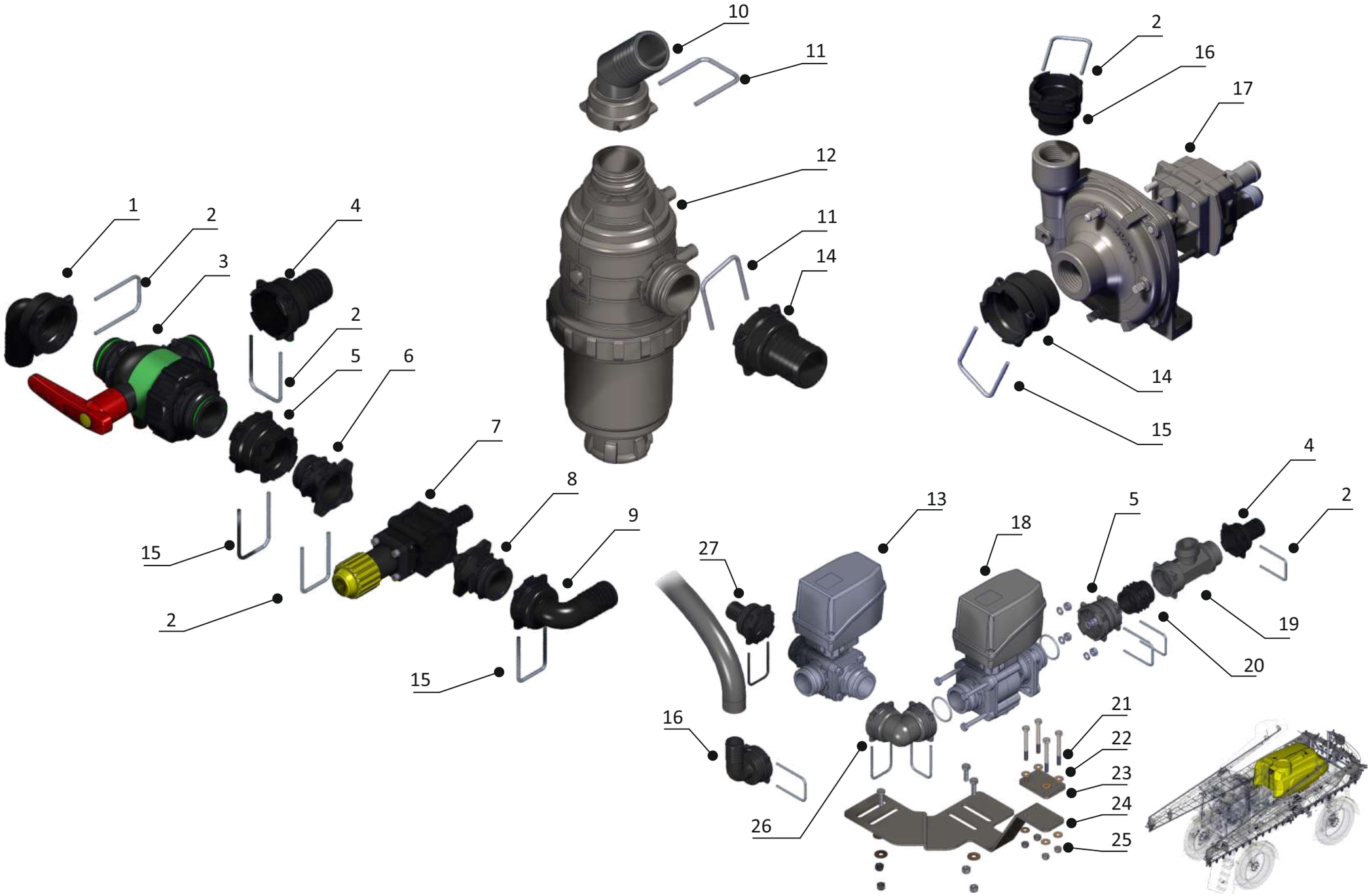
10
11
2
16
17
12
1
2
4
3
11
14
2
5
6
14
15
7
8
9
4
2
13
5
18
15
27
2
19
20
15
16
21
22
23
24
26
25

PLA

Nº ref.	Denominación	Código SAP
1	RACORD CURVO T6 H - ESP 1 1/4 “	36967
2	HORQUILLA TRABA T6(010006)	15334
3	VALVULA 3 VIAS MANUAL T6 M	38843
4	RACORD RECTO T6 ESP 40	34066
5	MANGUITO REDUCTOR (259056)	36486
6	FLANGIA HEMBRA	38845
7	VALVULA REGULADORA DE PRESION MANUAL	16131
8	FLANGIA MACHO	38844
9	RACORD CURVO 90° T5 - ESP 1 1/4 “	36742
10	RACORD CURVO C/CONEXION H T7	33616
11	HORQUILLA T7	33614
12	FILTRO PRIMARIO ARAG 2"	33612
13	VALVULA DE CORTE ARAG	37180
14	ROSCA MACHO C/CONEXION H (249076)	33613
15	HORQUILLA T5	33947
16	RACORD CURVO T6 H - ESP 1 1/4"	36967
17	BOMBA HYPRO INOX 9306S-HM5C	16667
18	VALVULA DE REGULACION ARAG	37181
19	CAUDALIMETRO POLMAC	37182
20	UNION MACHO T5	33968
21	BULON EX W 1/4" X 2 1/2" G5 GEOMET	12924
22	BASE BARANDA	27003
23	PLACA AJUSTE SOPORTE CORTE Y REG	37858
24	CONJ SOPORTE CORTE Y REGULACION	37859
25	TUERCA AUTOFREN.1/4" W.Gº5 DORRLTECH	26349
26	CODO 90 T6F/T6F	36484
27	RACORD RECTO 1 1/4 “- T6 H	36964

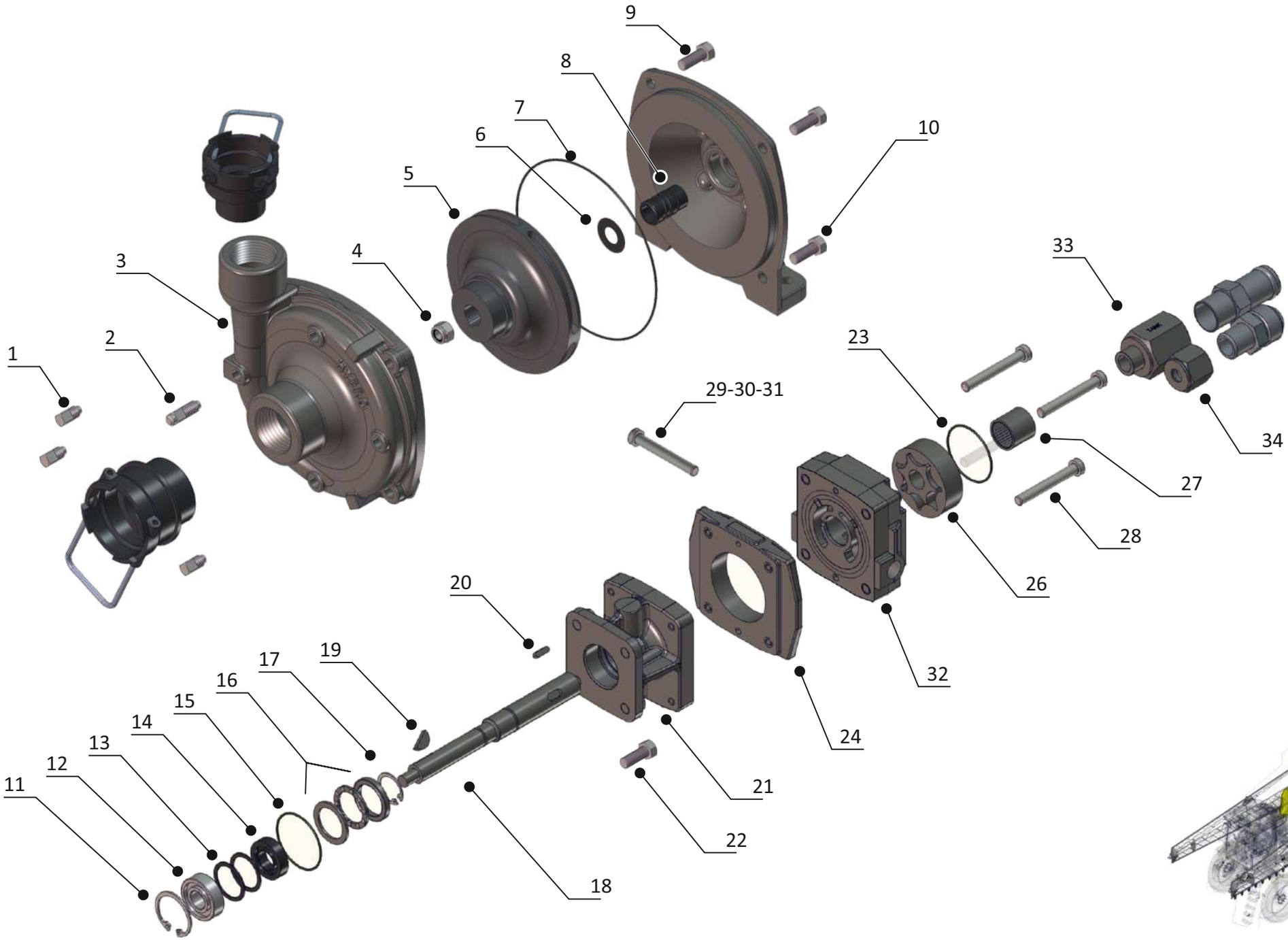
9
8
7
6
5
10
4
3
33
2
1
23
29-30-31
34
27
28
26
20
32
19
17
16
15
14
13
12
11
24
21
22
18

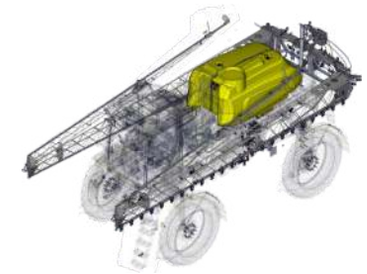

PLA

Nº ref.	Denominación	Código SAP
1	TAPÓN DE DESAGÜE	16279
2	RACOR RECTO RM 1/8”- ESP. 5/16” PURGUE DE BOMBA	20728
3	CARCAZA + ARO 0150-9306 S (BOMBA DE ACERO INOxIDABLE)	34763
4	TUERCA DE IMPULSOR DE NYLON	16418
5	IMPULSOR DE POLIPROPILENO	34765
6	ARANDELA DE VITON	16392
7	“O” RING 2 - 165	16366
8	JUNTA MECÁNICA DE VITÓN	15522
9	ENSAMBLE MONTAJE	15434
10	BULON EX W 3/8”x 1” (ACERO INOXIDABLE)	S/CÓDIGO
11	ARO SEEGER DIN 472 35 x 1,5	12675
12	COJINETE DE BOLAS	16371
13	ESPACIADOR	16372
14	RETÉN	12639
15	SEPARADOR SELLO EJE BOMBA	16374
16	KIT REPARACIÓN CRAPODINA	16375
17	ARO SEEGER DIN 6799 15 RS	12677
18	EJE BOMBA HYPRO MOD. HM5C	16377
19	CHAVETA DEL IMPULSOR	16378
20	PASADOR DE CILINDRO	16379
21	CUERPO DEL MOTOR CON COJINETE	16380
22	BULON EX W 5/16 x 1 G5 DORADO	12937
23	“O” RING 2 - 146	12173
24	PISTA ROTOR MOTOR HYPRO HM5C	16382
25	ESPIGA	S/CÓDIGO
26	ROTOR MOTOR HYPRO HM5C	16383

Nº ref.	Denominación	Código SAP
27	RODAMIENTO TORRINGTON B1212	15339
28	BULÓN ALLEN ROSCA W 5/16”x 2”1/2 CON ARANDELA GROWER	13195
29	TORNILLO DE AJUSTE DE DESVÍO CON CONTRATUERCA	16385
30	ARANDELA JUNTA TORNILLO	16386
31	EMPAQUETADURA (ARANDELA ESPECIAL)	16376
32	PLACA DE EXTREMO DE MOTOR CON COJINETE	16384
33	ADAPTADOR DE LA ABERTURA DEL TANQUE	16388
34	ADAPTADOR DE LA ABERTURA DE PRESIÓN	16391
35	ARANDELA	34767
	CONJUNTO MOTOR HIDRÁULICO HYPRO	16667

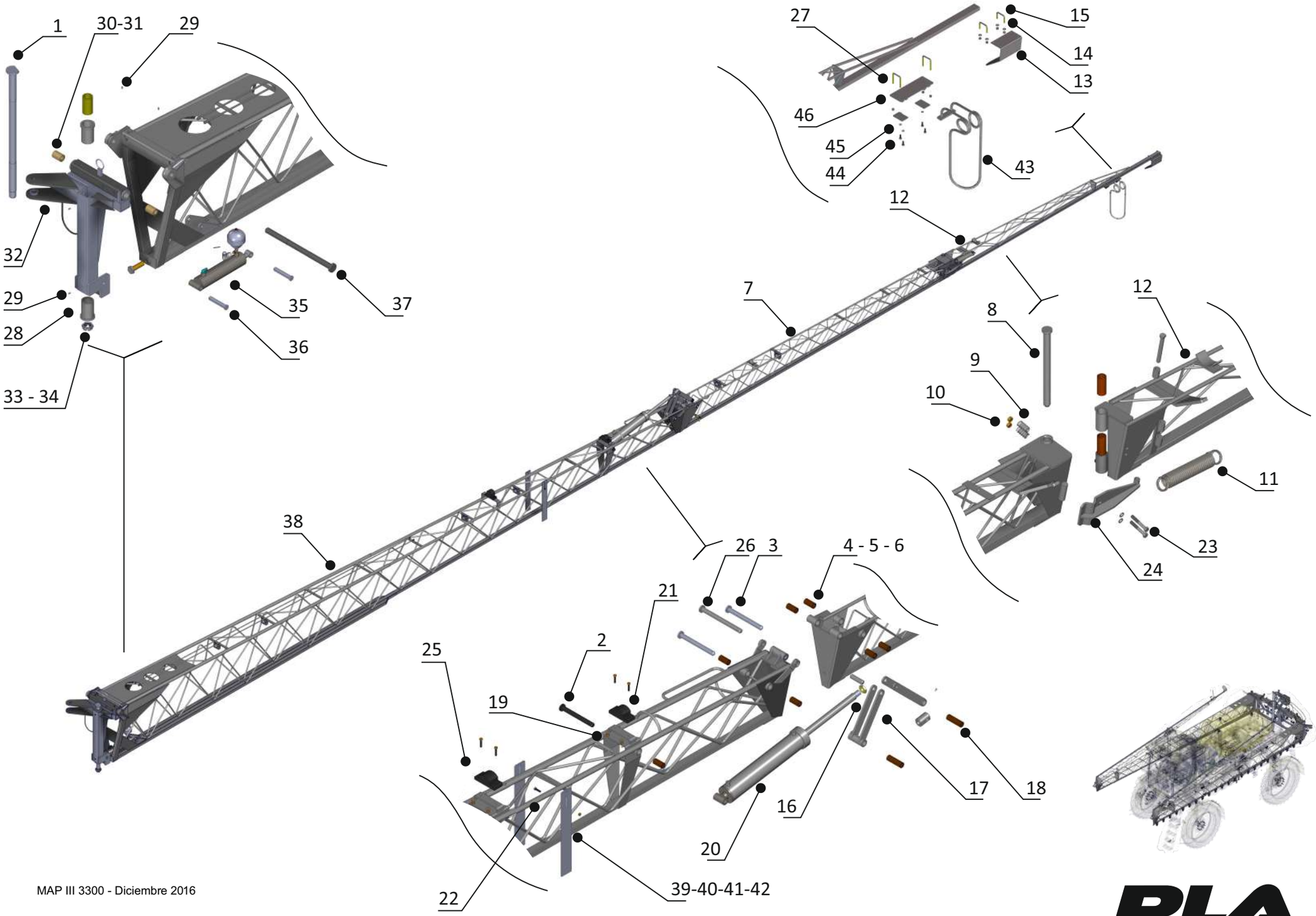
1
30-31
29
32
29
28
33 - 34
35
36
37
38
7
27
15
14
13
46
45
44
43
12
8
9
10
12
11
23
24
26
3
4 - 5 - 6
21
2
25
19
22
20
16
17
18
39-40-41-42

PLA

Nº ref.	Denominación	Código SAP
1	PERNO BISAGRA	18914
2	PERNO Ø 22 X 250 UNIÓN	19559
3	PERNO Ø 22 X 190 SOPORTE CILIN. LEV. ALÍN	19370
4	BUJE BRONCE INTERIOR	19374
5	PASADOR DE ALETAS Ø 4 X 40	13648
6	ALEMITE RECTO Ø 1/4” BSP	13640
7	CONJ ALA GRANDE DER. 25MTS	150223
	CONJ ALA GRANDE 25MTS IZQ	150228
8	PERNO Ø 22 x 270 QUIEBRE ALA CHICA - ALÍN	19697
9	RESORTE VALV PLA Y ZAFE MAQ (R 007)	14344
10	TUERCA DOBLE W 3/8” CON ARANDELA LISA	13040
11	RESORTE GRANDE ZAFE ALA	14343
12	CONJ ARMADO ALA CHICA-ALIN IZQ 32M	162542
	CONJ ARMADO ALA CHICA-ALIN DER 32M	162541
13	CUBRE PICO FUMIGACIÓN	20393
14	TUERCA AUTO.1/4 W G0 5 C/ ARAND. LISA	13085
15	GRAMPA P/CA Ø 40 x 20 INOX.	19416
16	TUERCA EXAG 3/4 NF DORAD	18586
17	CONJ TIJERA PLEGA ALA	162340
18	BUJE LARGO BRONCE INTERIOR	19373
19	TUERCA EXAG 5/16 W G0 5. C/ARAND. PLANA	13039
20	CILINDRO 2 1/2” x 408 LEVANTE ALIN NUEVO	30934
21	TACO SUSP. ALA CHICA BAJO 50 mm	15014
22	GRAMPA “U” SUP. TOPE ALA BICROM.	19740
23	BULON EX W 3/8 x 2 1/2 G5 DORADO	12981
24	ZAFE ALA - ALÍN	150226

Nº ref.	Denominación	Código SAP
25	TACO SUSP. ALA CHICA ALTO 75 mm	15013
26	PERNO TIJERA (36-11-07-01-04)	19558
27	GRAMPA PARA CAÑO 40 X 30	19414
28	BUJE DE BRONCE INTERIOR	19345
29	ALEMITE 1/8” BSP	13642
30	ESPINA ELÁSTICA 6 x 50	13625
31	BUJE BRONCE INTERIOR	20657
32	CONJUNTO BISAGRA ALA IZQ. P/ 3250	19016
	CONJUNTO BISAGRA ALA DER. P/ 3250	18878
33	PASADOR DE ALETAS 5 X 90	13657
34	TUERCA CASTILLO 1”1/2 NF G5	13095
35	PERNO P/CIL LEV 45º EN BISAGRA	19679
36	CILINDRO LEVANTE 45º 2 1/2 x 220	11320
37	PERNO BISAGRA SUP. (36-11-06-01-06)	19364
38	CONJ. ALA IZQ. COMPLETA 30M	160263
	CONJ. ALA DER. COMPLETA 30M	160262
39	BULON EX W 5/16 x 1 1/4 G5 DORADO	12938
40	PLACA AMARRE 80-02-06-01-04 (L. 80)	154481
41	PLANCHUELA AMARRE 22-25-27 m	20455
42	TUERCA 5/16” CON ARANDELA LISA Y GROWER	13039
43	RESORTE PATÍN ALAS	20517
44	BULÓN W 1/4”x 3/4” CON ARAND.GROWER	12917
45	SOPORTE DE SUJECCIÓN DE PATÍN	154389
46	SOPORTE SUPERIOR PATÍN	19961

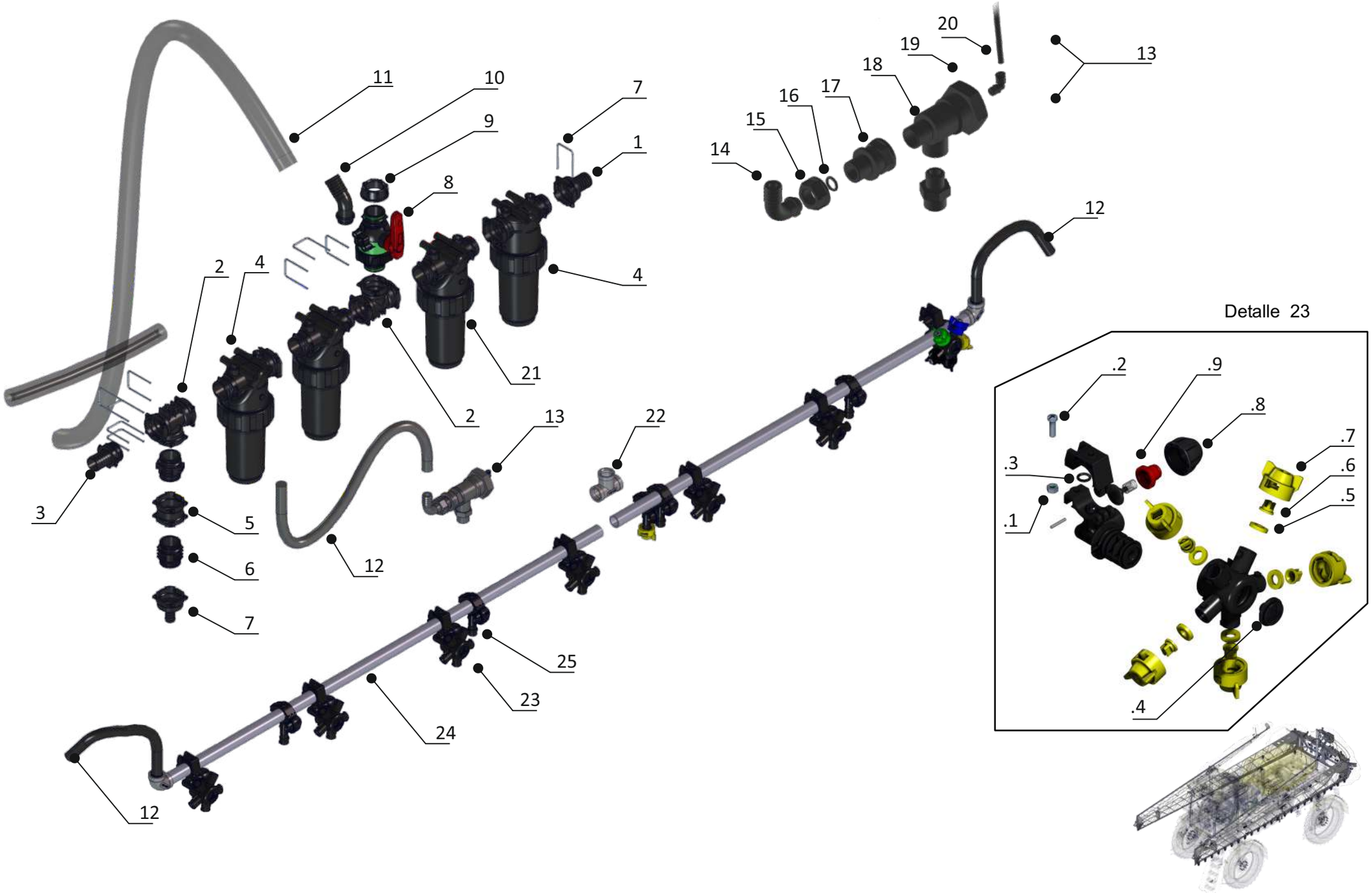
11
10
9
7
1
8
2
4
4
21
2
13
22
3
5
6
7
12
12
25
23
24
12
14
15
16
17
18
19
20
13
Detalle 23
.2
.9
.8
.7
.6
.5
.3
.1
.4

PLA

Nº ref.	Denominación	Código SAP
1	RACORD RECTO T5 1/4” M	34070
2	TEE CON CONEXIÓN HEMBRA T5	33967
3	RACOR RECTO T5 H - ESP 32	33963
4	FILTRO 100	33970
5	RACORD RECTO T5 - ESP 3/4"	33972
6	MANGUITO T5 HEMBRA	33971
7	UNION MACHO T5	33968
8	VALV 2 VIAS T5	34071
9	TUERCA 1"1/4	16049
10	RACORD CURVO45º 1 1/4"-ESP.1 1/4"	15329
11	MANGUERA PULVEPRESS M.S.L 1 1/4"	15173
12	MANGUERA PULVEPRESS M.S.L 3/4"	15171
13	CONJUNTO COMPLETO VALVULA NEUMATICA	29519
14	RACORD 90 ESP. 3/4 - TUERCA 3/4 (116320)	29421
15	TUERCA 3/4" (2002030)	29422
16	O-RING 2,62X13,10X18,34 VITON	15243
17	MANGUITO M-H 3/4"	29420
18	VALV. DE SECCION NEUMATICA (4610021)	28709
19	REDUCCION M-M 3/4" NPT - 1/2" BSP INOX.	29514
20	RACORD RAPIDO QSL-1/8-6 (ART 153046)	28972
21	FILTRO T5 80	33969
22	TEE H 3/4" (INOX)	18160
23	PORTAPICO QUINT.C/ANTIG. 3/4" ARAG	16635
24	CAÑO AC.INOX.26.6X2.5	17047
25	PORTAPICO ARAG UNI-JET "HP" 3/4	155012

Nº ref.	Denominación	Código SAP
DETALLE 23		
23.1	TUERCA M6	16635
23.2	BULON CABEZA PHILLIPS M6X1"	16635
23.3	O`RING 2,62X9,13X14,37	16189
23.4	PORTABOQUILLAS 5 VIAS	16635
23.5	JUNTA P/TAPA 1/4" VUELTA	16091
23.6	PASTILLA LURMARK 02F110 (AMARILLA)	15909
	PASTILLA LURMARK 02F110 (VERDE)	15795
	PASTILLA LURMARK CONO HUECO HCX 12 (AMARILLA)	15899
23.7	TAPA P/PASTILLA TEEJET AMARILLA CONO HUECO	16000
	TAPA P/PASTILLA TEEJET NEGRA CONO HUECO	15998
23.8	TAPA ANTIGOTEO 0,5 BAR ROJO	16128
23.9	TAPA ANTIGOTEO A.PRESIÒN	16153

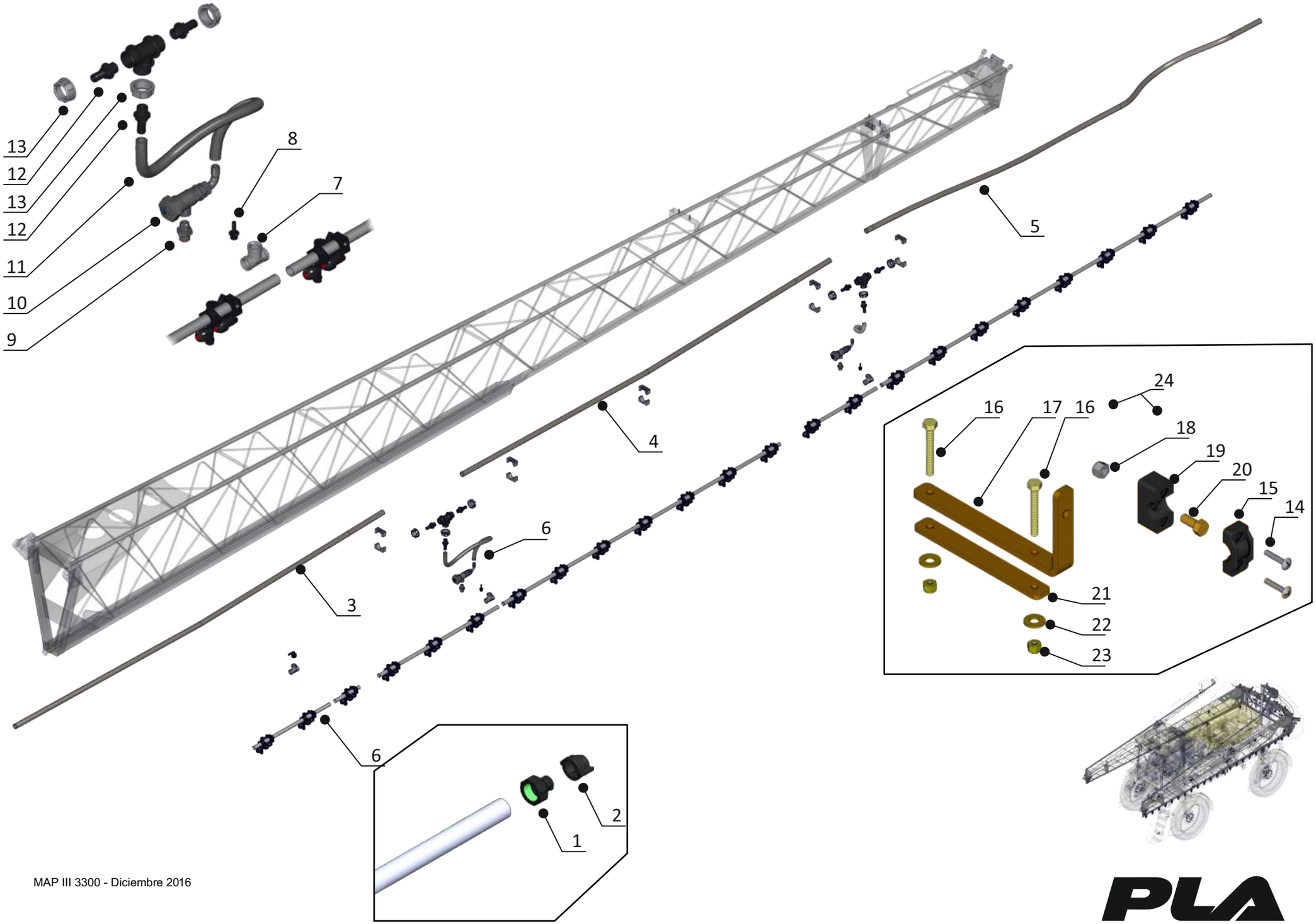

MAP III 3300 - Diciembre 2016

PLA

Nº ref.	Denominación	Código SAP	Nº ref.	Denominación	Código SAP
1	MANGUITO DE ACOPLE RAP. P/LAVADO 400 278	16715			
2	TAPA CIEGAS (40290901)	16171			
3	MANGUERA PULVERESS 3/4"	15173			
4	MANGUERA PULVERESS 3/4"	15173			
5	MANGUERA PULVERESS 3/4"	15173			
6	CONJ PICO QUINTUPLE 3/4 Y TAPAS	169604			
7	TEE H 3/4" (INOX)	18160			
8	RACORD RECTO RM 1/2" - ESP 3/4"	55606			
9	REDUCCION M-M 3/4 NPT - 1/2 BSP INOX.	29514			
10	ANGULO LATERAL	29159			
11	MANGUERA PULVEPRESS M.S.L 3/4"	15171			
12	ABRAZ. SUPER PRESION 104 (37-46) P/1 1/4"	29952			
13	TUERCA 1"1/4	16049			
14	TORNILLO PARKER N10X25(PHILIPS)GEOMET	13339			
15	BANCADA 26.6 MM TEST PLAST	34715			
16	BULON EX W 1/4" X 2" G5 GEOMET	12922			
17	GRAMPA LARGA INFERIOR (GEOMET)	19551			
18	PERILLA REGISTRO CAMELLON AP 1902	26330			
19	ABRAZADERA P/ Ø50.8 2 (KA-08-5118-01)	34174			
20	BULON EX W 5/16" X 3/4" G5 GEOMET	12936			
21	GRAMPA LARGA SUPERIOR (GEOMET)	19550			
22	ARANDELA LISA 5/16" GEOMET	13561			
23	TUERCA AUTOFREN.1/4" W.Gº5 DORRLTECH	13085			
24	CONJ SOP LARGO LINEA FUM 3/4 P/ 30 MTS	162552			

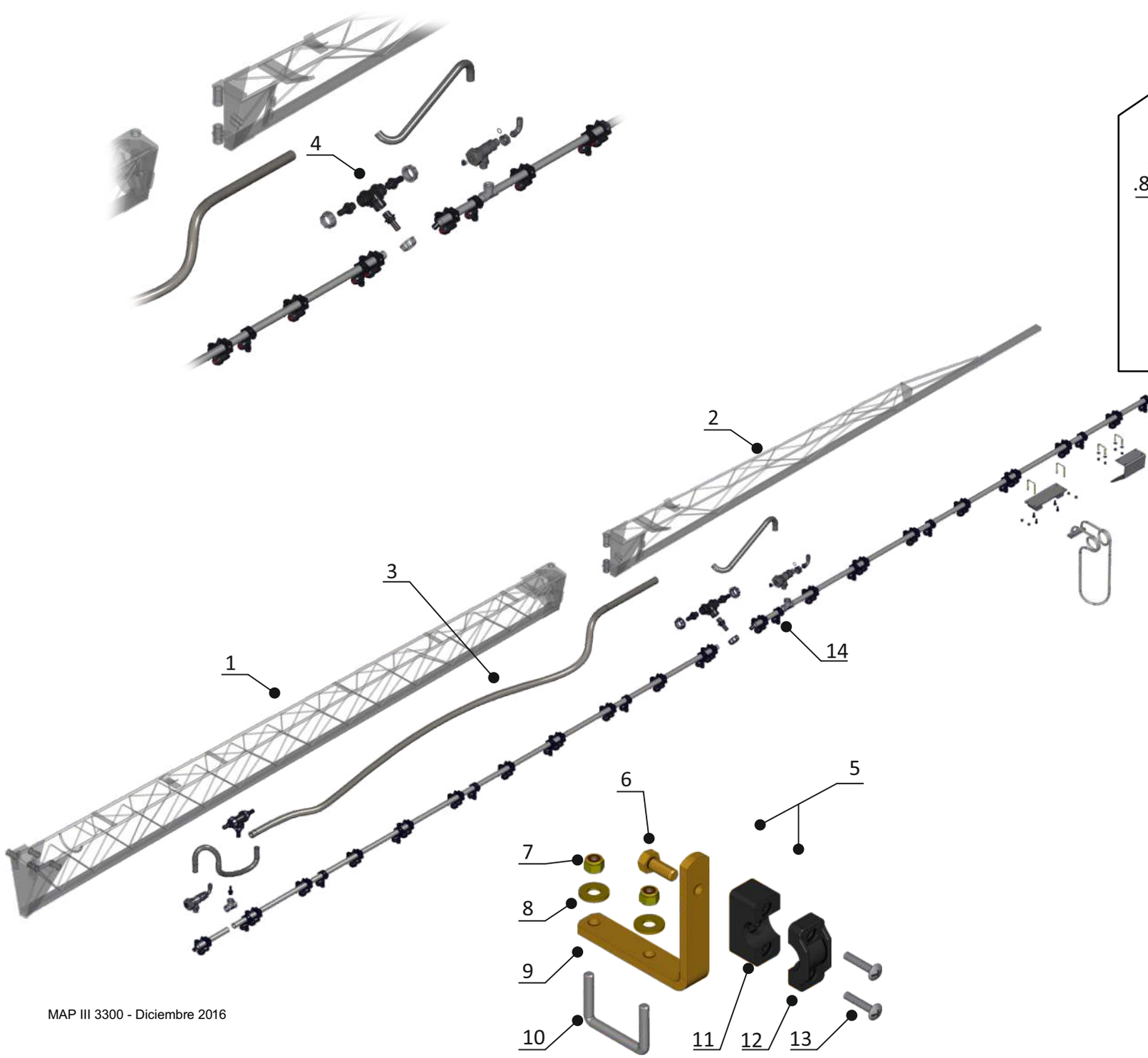

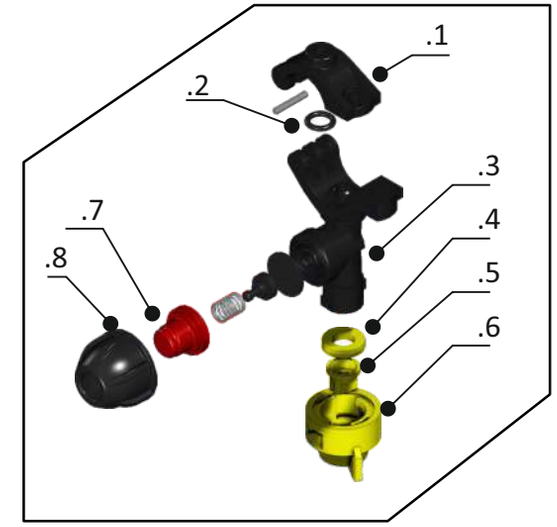

DETALLE 14

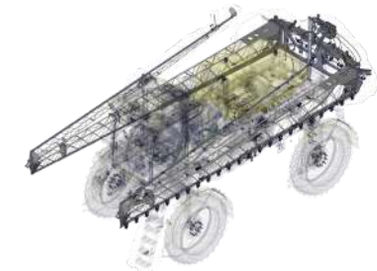

MAP III 3300 - Diciembre 2016

PLA

Nº ref.	Denominación	Código SAP
1	CONJ ALA CHICA IZQ 32 M	162416
2	CONJ ALIN IZQ 32 MTS	162417
3	MANGUERA	15173
4	CONJUNTO COMPLETO TEE 1 1/4"(1312050)	16568
5	CONJ SOP LINEA FUM 40X30 3/4 P/ 30 MTS	162553
6	TUERCA AUTOFREN.1/4" W.Gº5 DORRLTECH	13085
7	ARANDELA LISA 5/16" GEOMET	13561
8	SOPORTE LINEA PULVERIZACION (GEOMET)	19415
9	GRAMPA P/CAÑO 40X30 (GEOMET)	19414
10	BASE BANCADA 26.6 MM TEST PLAST	34714
11	BANCADA 26.6 MM TEST PLAST	34715
12	TORNILLO PARKER N10X25(PHILIPS)GEOMET	13339
13	BULON EX W 5/16" X 3/4" G5 GEOMET	12936
14	CONJ PICO SIMPLE 3/4" Y TAPAS	169605

Nº ref.	Denominación	Código SAP
DETALLE 14		
14.1	PORTAPICO ARAG UNI-JET "HP" 3/4"	402755
14.2	O`RING 2,62x9,13x14,37 EPDM	16189
14.3	CUERPO PORTA BOQUILLA SIMPLE	16536
14.4	JUNTA PARA TAPA 1/4" VUELTA	16091
14.5	PASTILLA ABANICO PLANO 11002	15909
	PASTILLA ABANICO PLANO 11015	15795
	PASTILLA LURMARK CONOHUECO HCX 12	15416
14.6	TAPA PORTA PASTILLA TEEJET AMARILLA CONO HUECO	15416
	TAPA PORTA PASTILLA TEEJET NEGRA CONO HUECO	15416
14.7	MEMBRANA ANTIGOTEO ALTA PRESIÓN	15416
14.8	CAPSULA ANTIGOTEO 0,5 BAR (ROJO)	15416

D.i. Pablo de la Fuente

PLA S.A. | Santa Fe 419|S2520CZI|Las Rosas|Santa Fe | Argentina | Tel. 03471 451655 |Línea directa: 0810 4444 752 | plaresponde@ pla.com.ar